1ZA7-2 型
新能源汽车 7kW 交流充电桩

使
用
说
明
书

目录

一、产品介绍.....1
1.1 产品概述.....1
1.2 产品外观.....1
1.3 主要功能.....2
二、操作说明.....3
2.1.扫码充电.....3
2.2 刷卡充电.....3
2.3 指示灯状态.....3
三、安装说明.....4
3.1 安装前期准备.....4
3.2 安装注意事项.....4
3.3 安装方案 A（立柱式安装）.....4
3.4 安装方案 B（壁挂式安装）.....9

一、产品介绍

1.1 产品概述

1ZA7-2 型新能源汽车 7kW 交流充电桩是一款依据 GB T/18487.1-2015《电动汽车传导充电系统 第 1 部分 通用要求》设计的充电设备，适用于纯电动汽车、混合动力电动汽车，为车载充电机提供电力输出。

1ZA7-2 型充电桩为车载充电机提供额定电压为 220V 的交流电源，具备安装方便、使用便捷的特点，适合以下场景：

- ✧ 公用停车场、地下车库；
- ✧ 居民小区、商超、写字楼等具备停车位的公共场所；
- ✧ 高速服务区、车站等交通枢纽区域；
- ✧ 家庭、单位自用。

1.2 产品外观

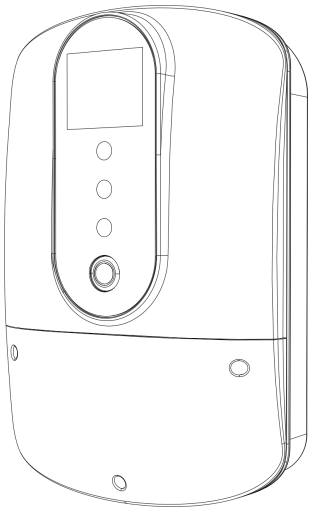

图 1　1ZA7-2 型新能源汽车交流充电桩

1.3 主要功能

- ✧ 支付方式：支持扫码、刷卡；
- ✧ LED 指示灯：电源（红色）、充电（绿色）、故障（黄色）。
- ✧ 急停按钮：按下即可停机，长按解除急停状态。
- ✧ 通讯方式：4G/Wi-Fi/单机。
- ✧ 计费模式：按电量计费/按金额计费，可通过充电管理平台设置。
- ✧ 峰平谷费率：可自主设置时间段、费率。

主要技术参数：

产品型号	1ZA7-2	
产品名称	新能源汽车 7kW 交流充电桩	
电气参数	额定输入、输出电压	AC 220V
	额定输出电流	32A
	输出端口	单枪
	额定输出功率	7kW
	紧急停机	自复式急停按钮，红色环形指示灯
	显示	LED 指示灯：电源（红色）、充电（绿色）、故障（黄色）
功能设计	联网方式	4G/Wi-Fi/单机
	计费模式	按电量计费/按金额计费/免费（自用）
	支付方式	扫码/刷卡
	安全防护	短路保护、过流保护、过压保护、过温保护、浪涌保护、急停保护、漏电保护
外观结构	产品尺寸	220mm*333mm*95mm
	安装方式	壁挂式/立柱式
	枪线长度	5m
环境指标	工作温度	-20℃～+50℃
	使用环境	室外
	防护等级	IP54
	工作海拔	≤2000m

表 1　技术参数表

二、操作说明

2.1.扫码充电

✧ 注册：首次使用请关注微信公众号、支付宝生活号；
✧ 插枪：将充电枪连接汽车交流充电插座（注意：不要按压充电枪微动开关），同时会听到“咔哒”声响；
✧ 启动充电：使用手机扫描设备二维码，选择资费、确认支付，开始充电；
✧ 结束充电：如需提前结束充电，可在手机端点击“结束充电”按钮；
✧ 拔枪：握住充电枪把手，按下充电枪微动开关，从汽车充电插座拔出充电枪。

2.2 刷卡充电

✧ 注册：首次使用请关注微信公众号、支付宝生活号；
✧ 绑定电卡：绑定电卡；
✧ 插枪：将充电枪连接汽车交流充电插座（注意：不要按压充电枪微动开关），
✧ 同时会听到“咔哒”声响；
✧ 支付：刷卡，开始充电；
✧ 结束充电：如需提前结束充电，可通过刷卡结束充电，亦可在手机端点击“结束充电”按钮；
✧ 拔枪：握住充电枪把手，按下充电枪微动开关，从汽车充电插座拔出充电枪。

2.3 指示灯状态

序号	指示灯定义	颜色	功能及对应状态
1	电源	红色	常亮：已接入输入电源
2	充电	绿色	闪烁：充电枪已连接车辆，待充电状态
			常亮：充电状态
3	故障	黄色	设备告警或故障状态

三、安装说明

3.1 安装前期准备

安装时需要的工具如下：
十字螺丝刀、剥线钳、活动扳手、铁锤、3.5*35 螺丝钉、8mm 膨胀螺丝、冲击钻、胶塞、6mm、10mm 冲击钻头

3.2 安装注意事项

请严格按照接线要求，正确接入；
确认所有紧固件都已锁紧，确保充电桩的牢固性；
接线时铜线不能外露，检查接线头电工胶包扎良好。

3.3 安装方案 A（立柱式安装）

1、设备安装前先在地面开挖一个深为 400mm、长为 450mm、宽为 400mm 的土坑，且做好 PVC 线管预埋（线管可用 Ø20 的），如图 2。

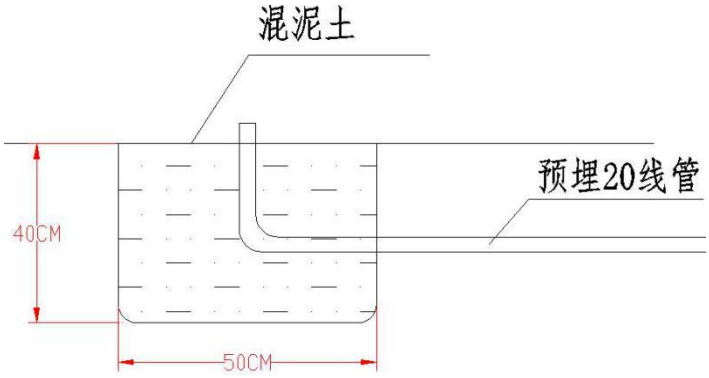

图 2

2、准备好水泥 沙子 石子，混合后在将其埋入开挖好的土坑里，待水泥硬化下一步开始安装设备。
3、在预埋线管内穿入一组 6㎜² 铜芯线，设备端从地面穿出预留 1.5 米的电线用来接入设备,线的另一端布线到配电箱预留合适长度。(注:布线时要有三条线,分别为火线、零线、地线)，如图 3。

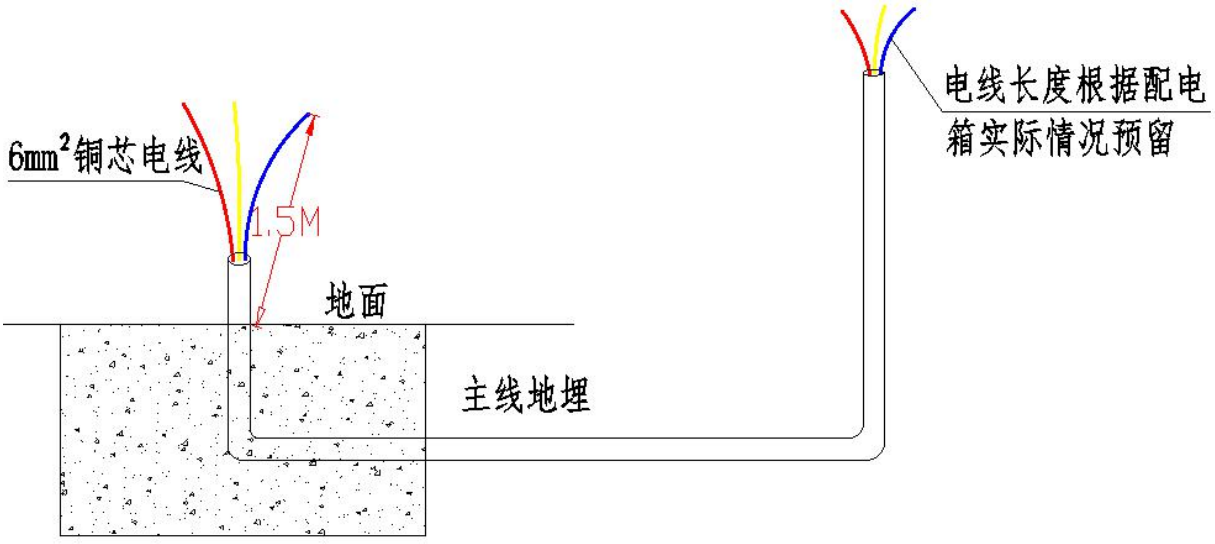

图 3

4、用设备支架在预浇好的水泥基上画出打固定螺丝孔位，再用 10MM 的冲击钻打 4 个孔装上 M8 的膨胀螺丝，如图 4。

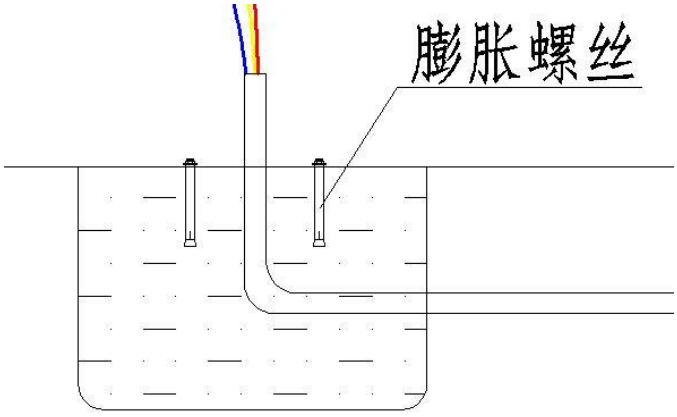

图 4

5、将预留好的电线从设备支架中间穿入，再把支架装到 4 个膨胀螺丝上固定，如图 5。

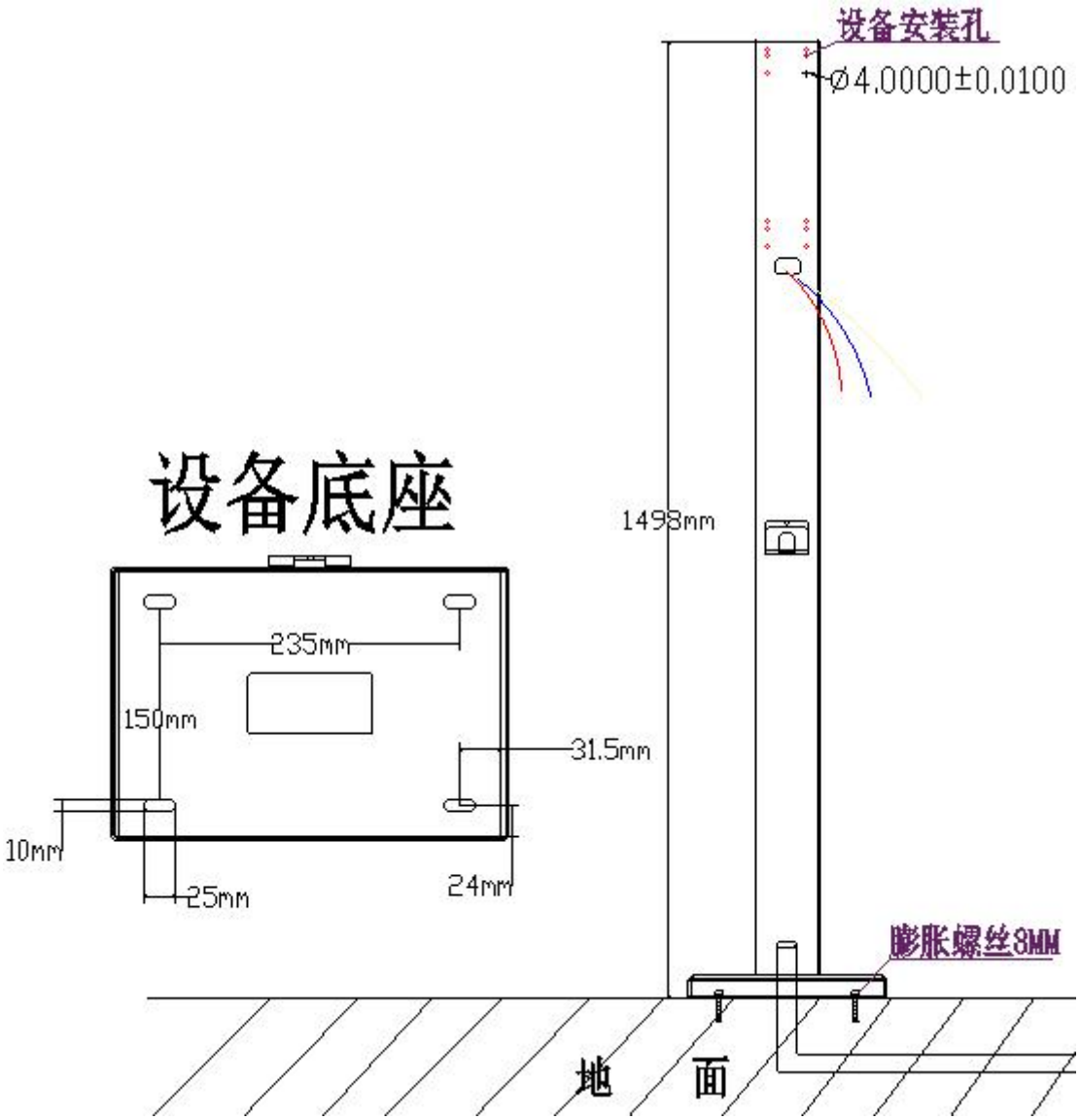

图 5

6、先把充电主机与立柱贴合对准螺丝孔位，再用 4 个 M4 的机制螺丝从立柱后面锁付紧固，最后将立柱后部的安装孔用盖板锁付螺丝盖住，如图 6。

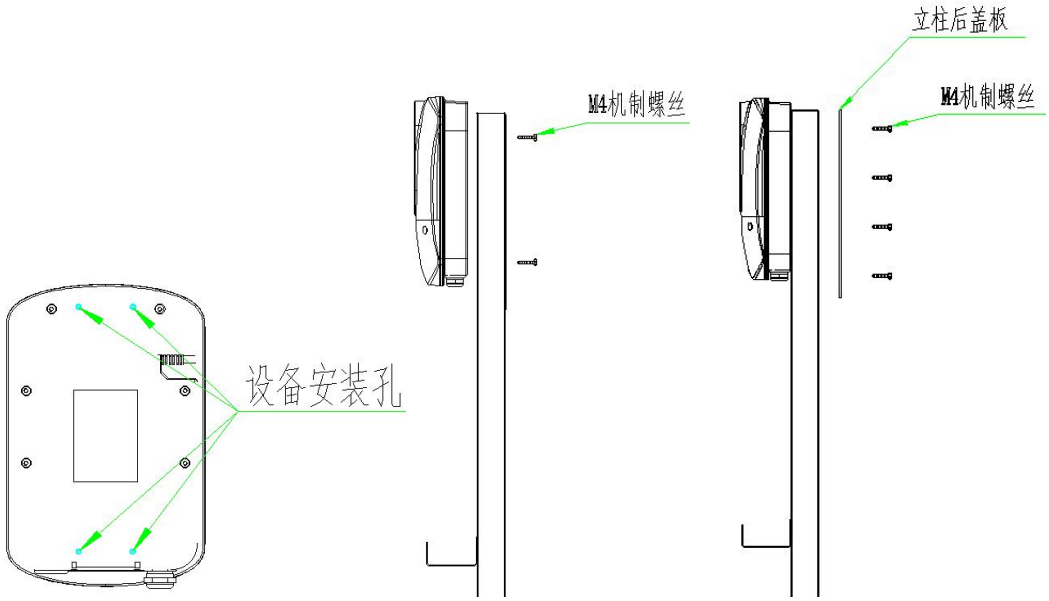

图 6

7、安装接线分明，严格按照充电桩机内接线图的线序要求安装，接线前需先拆下主机下端接线盖板的三个螺丝来去下接线盖板进行接线，如图 7。

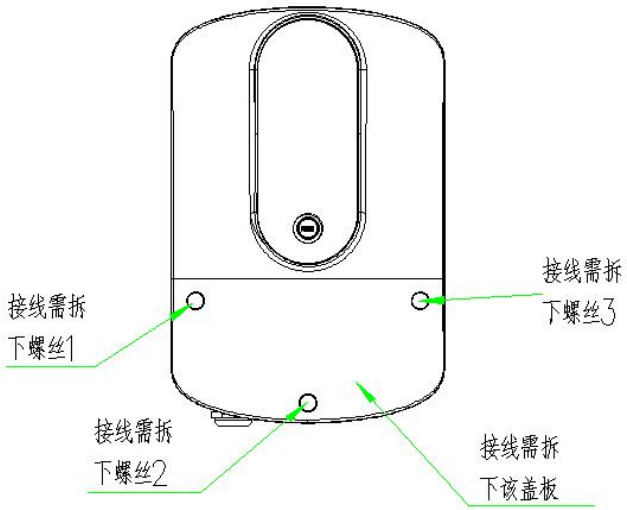

图 7

8、设备主电线从立柱上穿线孔穿出，再用 20PVC 波纹管接入主机进线口，如图 8。

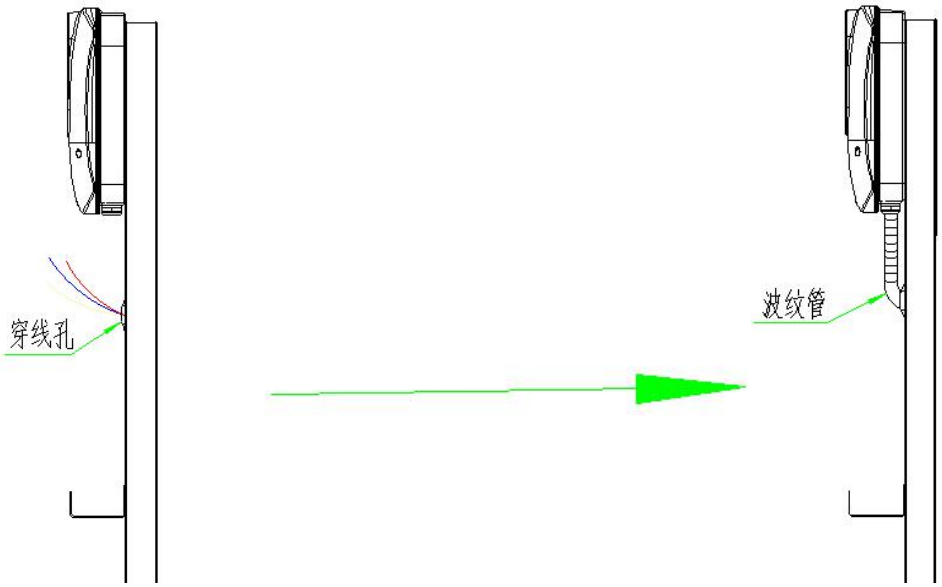

图 8

9、零线、火线、地线接入设备主板对应接线端，如图 9。

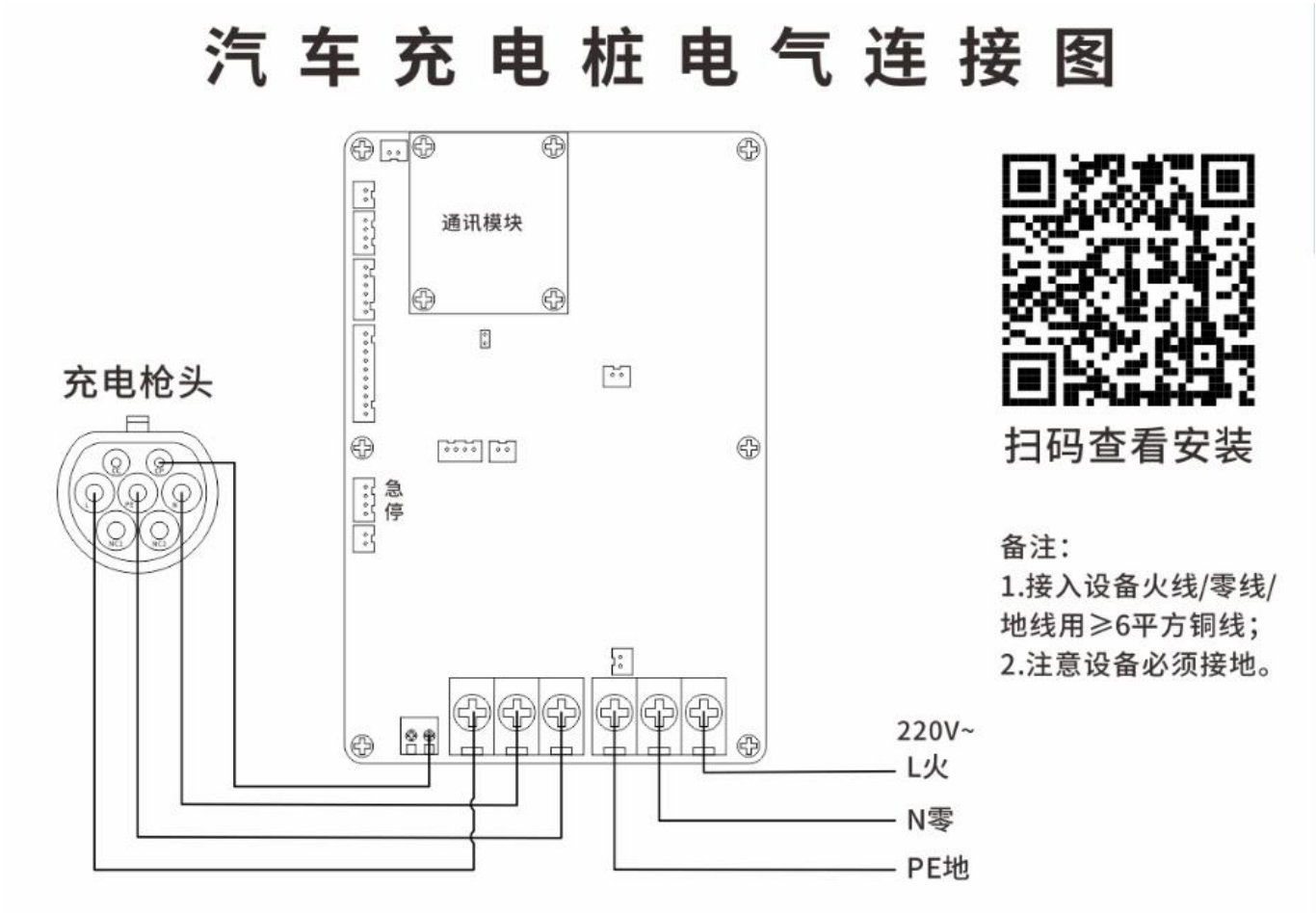

图 9

10、设备接线完毕后将拆下盖板恢复，还需将防水胶塞塞入螺丝孔，如图 10。

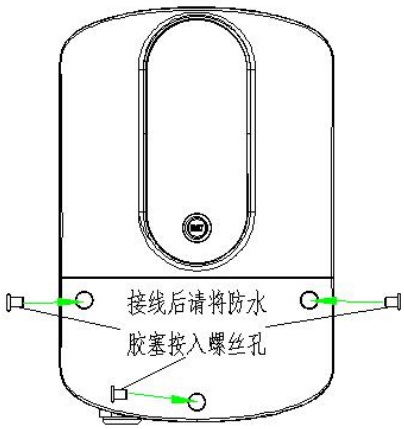

图 10

11、主线取电需从配电箱单相漏电开关接入（建议选用规格为 40A 的漏电开关），地线从地线排上连接，图 11。

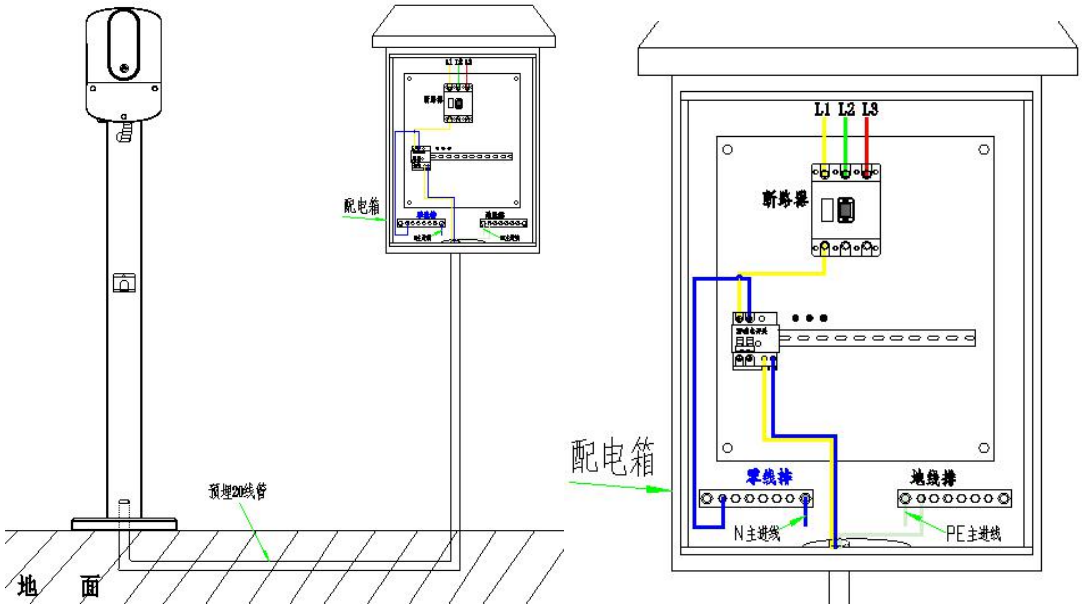

图 11

注：安装场地若是硬化水泥地可免去地面开挖浇筑水泥，可直接打膨胀螺丝固定。

3.4 安装方案 B（壁挂式安装）

1、壁挂件 1pcs，如图 12。

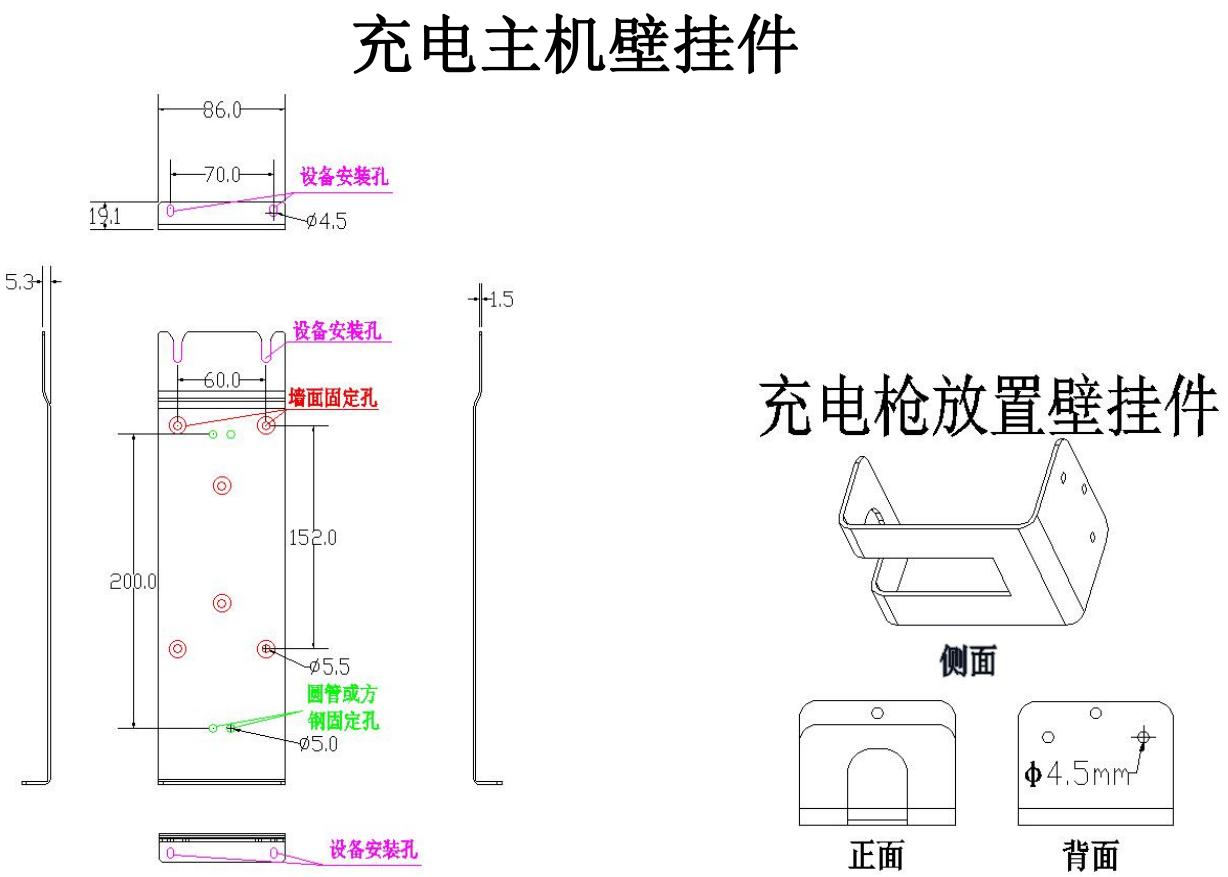

图 12

2、先将壁挂附件贴在墙上在画出打孔位置，用冲击钻配合 6MM 的冲击钻头钻头打孔，将塑料胶塞锤入孔中，再用 M3.5*35 的木工螺丝的螺丝固定壁挂附件，最后用随机配送的 M4 螺丝将充电主机与壁挂附件锁付连接即可。如图 13

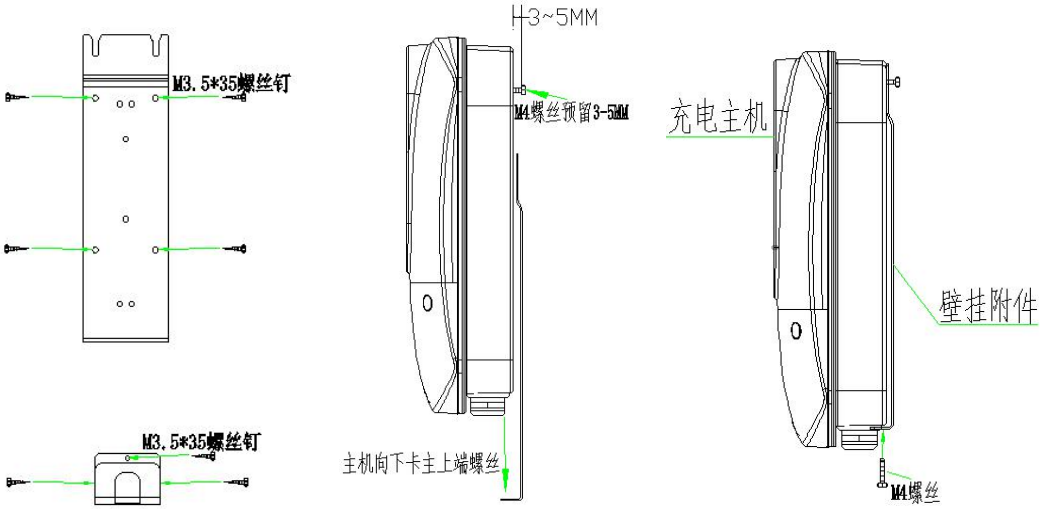

图 13

3、最后用 3*6㎜² 的电线套上 PVC 管从配电箱接入充电桩主机箱内，并接入到设备对应的接线端子上。如图 14

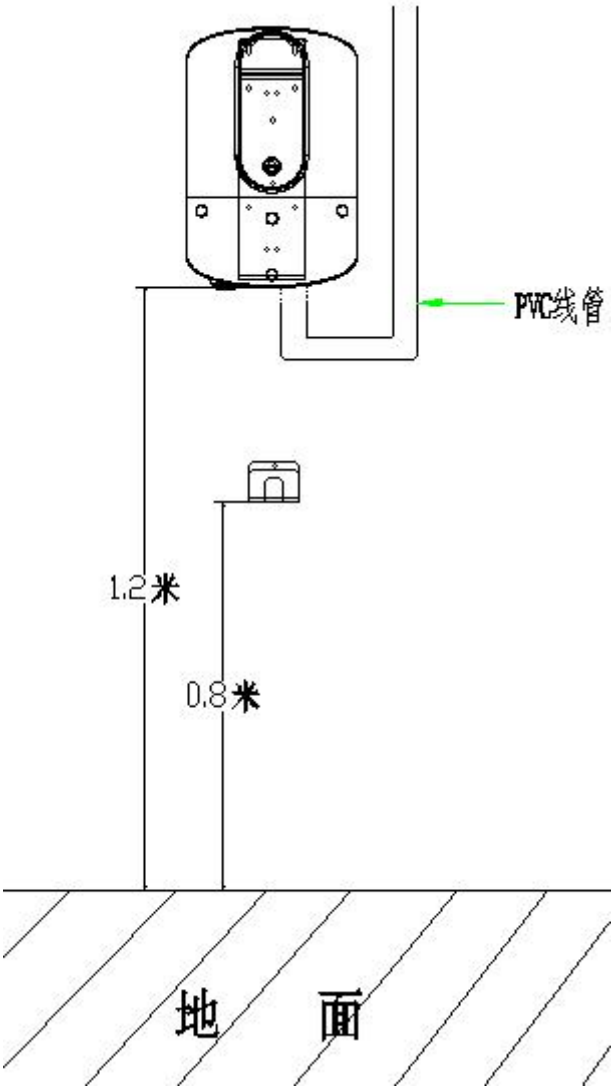

图 14

保修卡

尊敬的用户：

您好！感谢您购买本公司产品，为了给您提供更周到的服务，在购买产品后，请仔细认真阅读，填写并妥善保管好此保修卡。

<table>
<tr><td>用户名</td><td></td><td>联系人</td><td></td></tr>
<tr><td>购买日期</td><td></td><td>联系电话</td><td></td></tr>
<tr><td>产品名称</td><td></td><td>产品型号</td><td></td></tr>
<tr><td rowspan="2">产品 IMEI 号</td><td colspan="3"></td></tr>
<tr><td colspan="3"></td></tr>
<tr><td>用户地址</td><td colspan="3"></td></tr>
<tr><td rowspan="5">维
修
记
录</td><td>日期</td><td colspan="2">故障原因及处理情况</td></tr>
<tr><td></td><td colspan="2"></td></tr>
<tr><td></td><td colspan="2"></td></tr>
<tr><td></td><td colspan="2"></td></tr>
<tr><td></td><td colspan="2"></td></tr>
</table>

保修说明

产品若出现质量问题需要返厂维修，为了减少不必要的麻烦，请仔细填写此保修卡内容，和产品一并邮寄回公司销售部，我们将尽快处理，谢谢配合。

注意事项

1、 产品电子零部件保修两年。

2、 请保管好相关购买凭证，如无法提供，该产品的免费保修期将从发货日期开始计算。

3、 未正确按照操作说明使用本产品，或因人为原因、自然灾害等不可抗因素，导致产品无法使用，则不享受免费保修服务。

4、 产品超出保修期后，按产品零部件成本价维修。

说明：由于产品版本升级，本文档将不定期更新，本文档仅作为使用指导，最终解释权归本公司所有。