PH0200 单双路充电插座安装说明

一、产品



型号：ＰＨ０２００



型号：ＰＨ０１００

二、设备安装

2.1 安装前期准备

安装时需要的工具如下：

十字螺丝刀、剥线钳、、铁锤、螺丝钉、电钻、电工胶、

2.2 安装注意事项

请严格按照接线要求，正确接入；

确认所有紧固件都已锁紧，确保充电桩的牢固性。

接线时铜线不能外露，检查接线头电工胶包扎良好

2.3 安装摆放环境和位置

（1）充电桩安装的区域必须符合通风性以及远离水、可燃气体和腐蚀剂的环境下进行安装；

（2）本产品不适露天场所安装，可安装地点为车棚、架空层（不能占用通道消防口）

（3）设备安装墙面或停车棚时要确保充电桩安装牢固性

2.4 安装配线要求

(1)PH0200 单台设备最大支持 7000W,建议用线要≥4 平方国标铜芯线。

(2)PH0100 单台设备最大支持 3000W 建议用线要≥2.5 平方国标铜芯线。

2.5 安装方法：

（1）将设备贴在安装位置，距离地面约为 80CM 高，用记号笔把设备的 4 个固定孔画好。图 2：

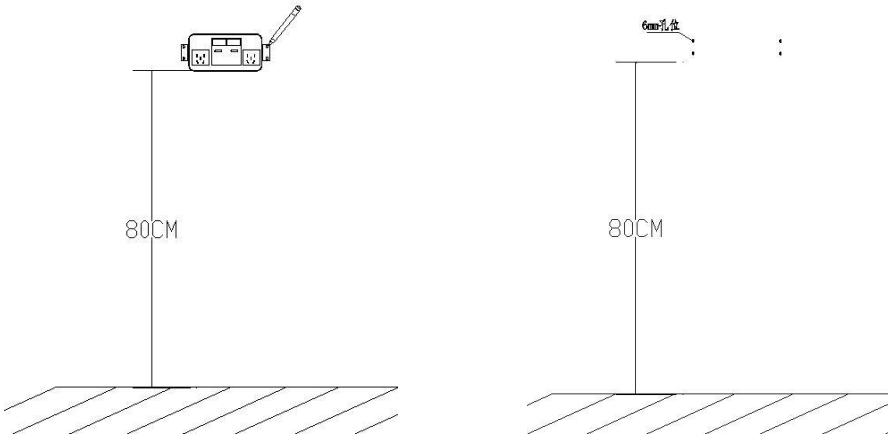

图 2

（1） 用 6 厘的钻头把 4 个孔打好钉入 4 个胶塞，在将设备用 4 个 M6 的螺丝钉打紧。图 3：

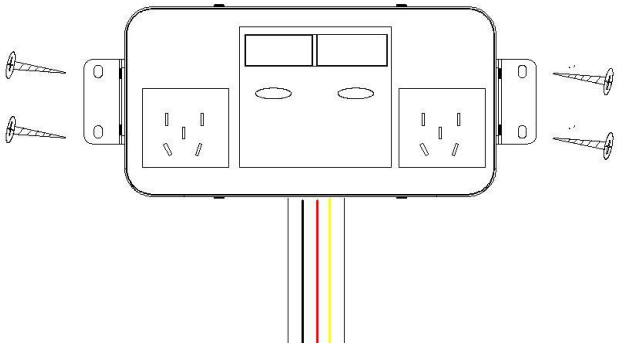

图 3

（3）用三条红蓝黄线从取电处接入，布线时要用 15MM*25MM 的线槽或者用２０ＰＶＣ线管，在将电线与设备对接好，另一端引到取电处预留好足够长的线头，线路全程不裸露。 图 4：

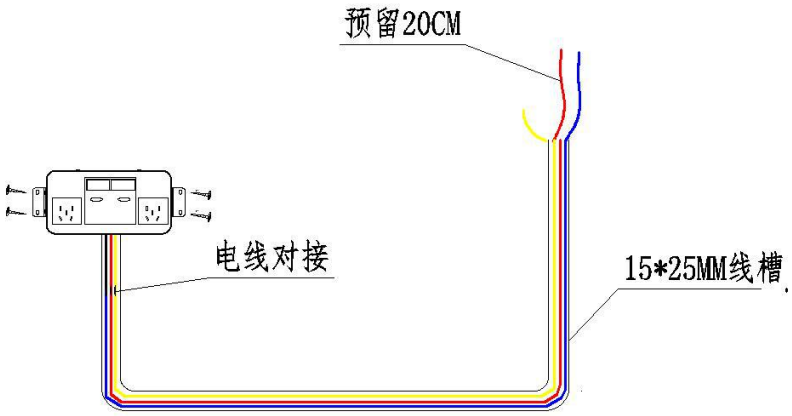

图 4

（2） 在取电处装好配电箱和漏电开关与接地排，按下图 5 将线接好，

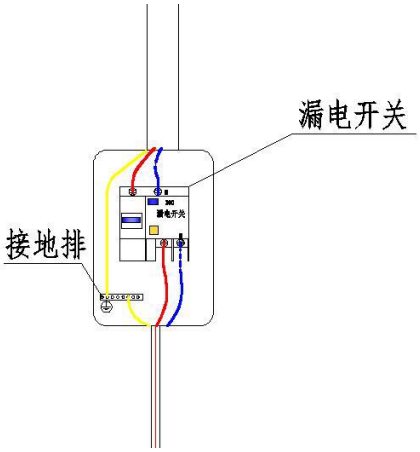

图 5

（5）安装好后通电，设备录平台请参考<设备录入流程>

（７）录设备所需要提供的信息

因建系统需要，请您提供提供以下信息：

1、姓名（购买商或负责人姓名）

2、电话 （购买商或负责人姓名）

3、您的驴充充 id（关注驴充充公众号点击“我的驴充”头像旁边就是 id）

4、小区名称（安装地点名称）

5、小区（安装地点）定位

6、结算方式（季结、月结、日结）：日结只限微信收款，月结季结只限银行卡收款，需提供①开户名称②收款人③银行卡账号④开户支行名称

7、消费标准（10 路设备默认为 1 元 240 分钟，如需调整请告知客服）

8、设备通讯模块照片及设备主机二维码、插座二维码每台机用文字如“1 号机”间隔开(注：每台设备 10 个插座二维码都是一样的，插座二维码只要发一个，不用 10 个全发）

9、为了规范安装，请安装好后发现场图片进行验收

。

三、功能介绍

（1）设备通电后会有个自检过程，此时会显示 1-10 跳动，

（2）当设备自检完成会显示设备程序版本号

（3）设备正常待机状态会显有闪动的插座号显示，

（4）设备上线时会有一个提示音，信号强、信号中、信号弱三个等级提示，可以通过提示音判断周边环境信号强度

（5）本产品默认使用的是中国移动 2G 信号连接驴充充充电平台服务器

（6）本设备可支持微信、支付宝、余额支付款充电