BG0830 型

智能共享换电柜

使

用

说

明

书

文档编号：BG0830

文档版本号：V1.0

修订说明

版本	状态	说明	日期	编制	审核
V1.0	新建		2021-05-26	周文金	

江西驴充充充电技术有限公司

地址：江西省赣州市章贡区高新区数字经济产业园工业大道2号B栋

邮编：341008

网址：https://www.cnlvcc.com/

电话：0797-5558989

客户服务电话：400-9155-388

说明：

由于产品版本升级，本文档将不定期更新，本文档仅作为使用指导。

目录

目录.....I
一、产品介绍.....1
1.1 产品概述..... 1
1.2 产品外观..... 2
1.3 主要功能..... 3
二、操作说明.....4
三、安装说明.....4
3.1 选址说明..... 4
3.2 取电、布线说明..... 4
3.3 换电柜安装步骤..... 5
3.4 通电前检查..... 6

一、产品介绍

1.1 产品概述

BG0830 型智能共享换电柜是面向外卖骑手、快递小哥推出的换电产品，以解决续航短、充电慢、充电不安全等一系列问题。

共享换电柜具备充满自停、短路、过流保护、灭火、温感、烟感等功能，结合自主研发的充电管理平台，对设备情况异常情况进行及时推送，方便运营商对设备进行有效的管理、维护。用户可通过公众号、小程序、APP，查找附近的换电柜及电池状态。

换电柜支持 48V 20Ah/60V 20Ah 的锂电池，电池管理系统（BMS）让充电过程安全可控。电池内置 4G、GPS 模组，可定时向平台上报位置及其他状态，避免电池丢失、被盗。用户在购买套餐时可自主选择电池规格，通过扫码/刷卡快捷完成换电服务。

1.2 产品外观



图 1　BG0830 型智能共享换电柜

1.3 主要功能

支付方式：扫码/刷卡。

7 寸智能触控屏：可查看换电柜电池规格、电量。

电池仓位：单台换电柜配备 8 个仓位，正常情况下最多可配备 7 个电池。

电池规格：同时支持 48V 20AH/60V 20AH 磷酸铁锂电池。

通讯方式：4G/Wi-Fi/以太网。

温感装置：单仓温度感应、显示。

散热：单仓配备散热风扇，温度达到设定值，自动运行。

灭火器：单仓配备热气溶胶灭火装置。

烟感报警器：监测颗粒浓度，状态实时推送。

断路器：漏电流保护、过电流保护。

浪涌保护器：雷击、浪涌保护。

电池通讯：电池内置 GPS、4G 模组，可定时向平台上报位置及其他状态。

主要技术参数：

项目	参 数	备注
产品名称	智能共享换电柜	
产品型号	BG0830	
总体尺寸（宽度*深度*高度）	750mm*610mm*1700mm	可定制
单仓尺寸（长度*宽度*深度）	221mm*215mm*368mm	可定制
仓位数	8	
工作温度	-20℃～+55℃	
防护等级	IP54	
触控屏	7 寸	
输入参数	AC 220V/50Hz	
适用锂电规格	48V 20Ah/60V 20Ah	
单仓输出最大功率	750W	
总输出功率	6000W	

表 1　技术参数表

二、操作说明

1、通过微信公众号、支付宝生活号或驴充充 APP 注册
2、用户经过实名认证、缴纳押金、购买套餐，在运营商指定服务网点领取电池
3、刷卡或使用微信、支付宝、驴充充 APP 扫描换电柜屏幕二维码
4、换电柜自动打开空仓，用户将电池放入仓内，连接充电线，关闭仓门
5、 换电柜打开满电电池仓门，用户取走电池，关闭仓门，换电完成

表 2　操作步骤

三、安装说明

3.1 选址说明

◇ 换电柜宜安装在充电需求比较集中和方便的场所。

◇ 换电柜不宜设在多尘、有腐蚀性气体、地势低洼可能积水、高温热源的场所。

◇ 通过手机信号初步判断设备安装场所信号质量。

3.2 取电、布线说明

◇ 换电柜必须从配电箱内接线取电，不得在公共照明电路中接线取电。

◇ 布线因取电处较远需要横跨马路或穿越园林绿化带时应开槽挖沟，若布线埋管时需切割路面，则要求切割深度为 7～8cm、宽为 5～6cm，若经过园林绿化带时需挖沟槽，则要求预埋管深度为 20～30cm、宽为 30～35cm（注：尽量不要破坏花草树木）。

◇ 地下预埋电线必须套Φ20 或Φ16 PVC 管且在管对接处涂胶水,避免地下水进入 PVC 管内。

◇ 预埋管道内的电线不能有对接口。

◇ 施工完成后必须用水泥回填路面保证管道不裸露在外，园林线管敷设完成后必须用土方回填平整。

3.3 换电柜安装步骤

◇ 浇筑水泥砂石底座，且做好 PVC 线管预埋（线管用 20 的），把 6 平方线穿进 PVC 管内，如图 2。

◇ 待水泥底座硬化后，根据换电柜低盘孔位大小再选用 8mm*100mm 的膨胀螺丝固定，如图 3。

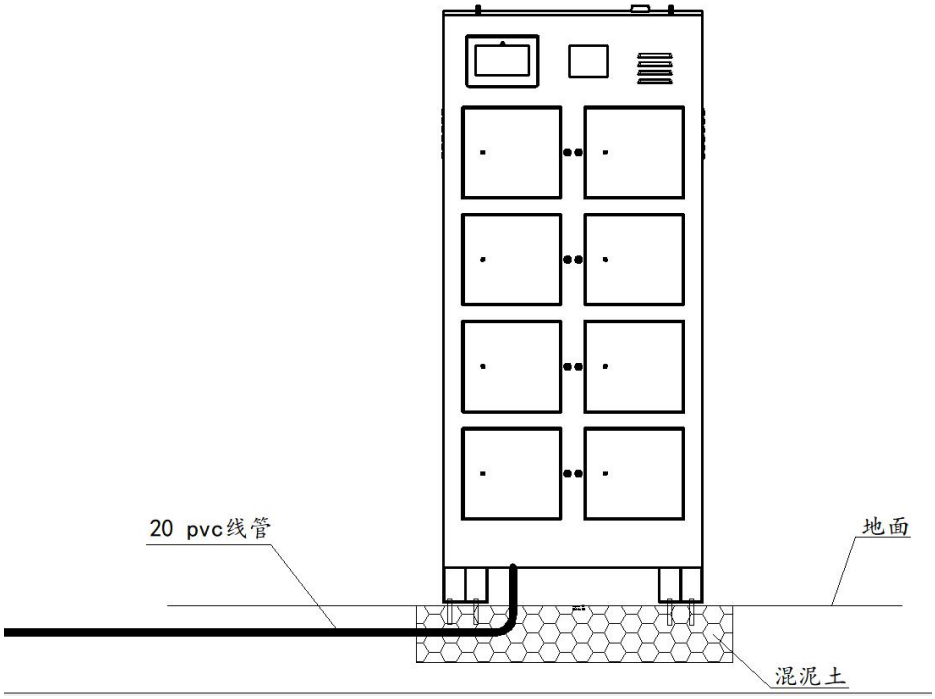

图 2

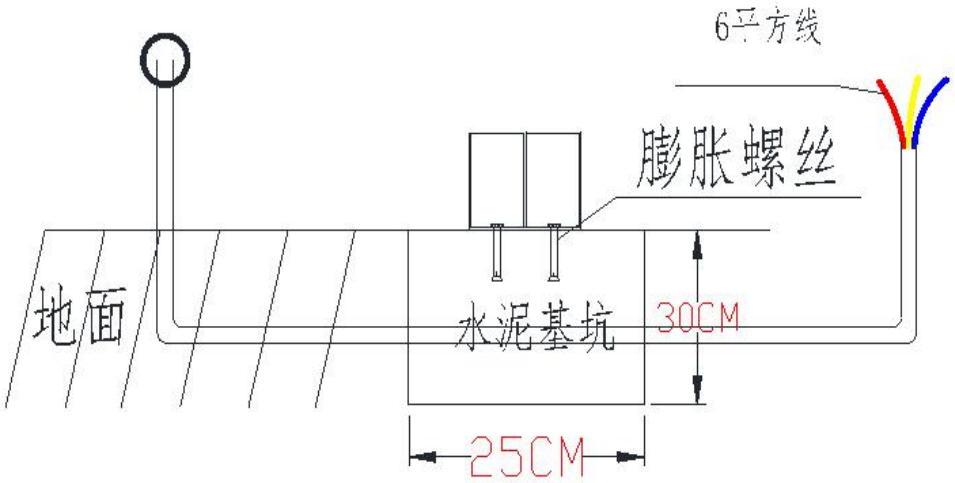

图 3

◇ 把预留好的主线接到设备输入端，地线（黄绿线）需接到换电柜接线端子上。

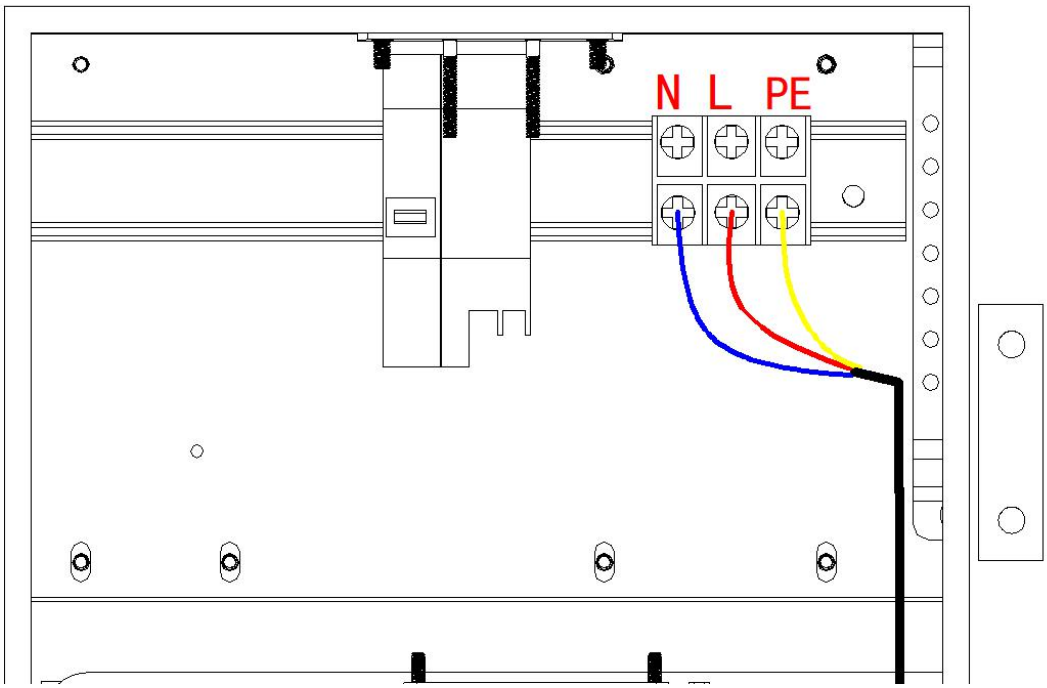

◇ 输入电表和换电柜主机箱的线材标准：单机 6 平方（国标）铜芯线。

◇ 换电柜输入端的电线剥皮均为 1cm。

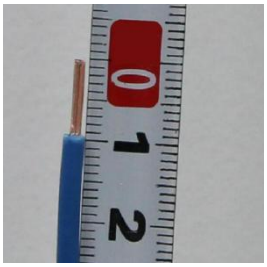

3.4 通电前检查

◇ 使用过程中请严格遵循设计参数及使用条件，不得超过本规格书中的额定值，否则有可能损坏设备。

◇将换电柜安装好后，初次上电如发现无电压输出，请检查接线是否正确。

保修卡

尊敬的用户：

您好！感谢您购买本公司产品，为了给您提供更周到的服务，在购买产品后，请仔细认真阅读，填写并妥善保管好此保修卡。

用户名		联系人	
购买日期		联系电话	
产品名称		产品型号	
产品 IMEI 号			
用户地址			
维修记录	日期	故障原因及处理情况	

保修说明

产品若出现质量问题需要返厂维修，为了减少不必要的麻烦，请仔细填写此保修卡内容，和产品一并邮寄回公司销售部，我们将尽快处理，谢谢配合。

注意事项

1、 产品电子零部件保修两年。
2、 请保管好相关购买凭证，如无法提供，该产品的免费保修期将从发货日期开始计算。
3、 未正确按照操作说明使用本产品，或因人为原因、自然灾害等不可抗因素，导致产品无法使用，则不享受免费保修服务。
4、 产品超出保修期后，按产品零部件成本价维修。

合格证

检　　验：_____

质 检 员：_____

生产日期：_____