驴充充
LV C-CHONG

1ZA7-6 型

7kW 新能源汽车交流充电桩

使用说明书

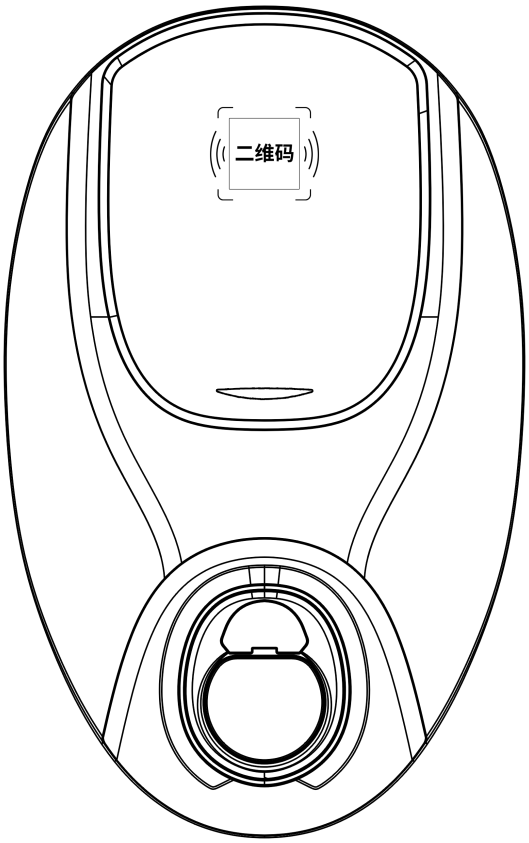

安全注意事项

● 本设备输入、输出均为高压强电，在安装、使用该产品前，请务必仔细阅读说明书，并按照说明书中的步骤进行安装、使用，避免危及人员生命安全；

● 严禁非电工人员从事安装、维护，进入施工现场严格遵守施工作业规范，并正确使用个人劳动防护用品；

● 不应安装在多尘、有腐蚀性气体、过于潮湿、地势低洼可能积水、高温热源的场所；

● 严禁在充电桩附近放置易燃、易爆、可燃性材料、危险化学品；

● 设备安装前，请确保线缆、断路器符合规格，供电电源容量足够；

● 请勿带电安装，接线时请断开输入电源的断路器，使用万用表测量电源断路器输入端电压值，正常范围为 AC 220V±20%（严禁接入 380V 交流电），接线完毕确定电压值正常后才能合闸；

● 充电桩须按照要求选用线缆，并按照电气连接图正确接入火线、零线、地线，地线须可靠接地；

● 如发现充电线缆破损，请勿使用；

● 严禁为充电枪外加延长电缆或转换头；

● 充电前，请确认充电枪内无受潮、积水、异物；

● 充电过程中，请勿拔出充电枪，避免对车辆、人员造成危害；

● 充电过程中，车辆禁止行驶，插电式混合动力汽车（PHEV）请熄火后再充电；

● 禁止儿童靠近、操作该设备，避免造成人身伤害；

● 充电桩未使用时或使用完毕后，请将充电枪线缆于挂线枪座处妥善收纳，以免线缆踩踏、受压损坏或羁绊行人影响通行安全；充电枪放回挂线枪座内，避免异物进入或受潮；

● 如产品出现异常情况，请联系我司专业售后服务人员处理，请勿擅自拆卸、改装、维修设备，不当操作可能造成损坏、漏水、漏电等情况；

● 未按照本说明书进行安装操作所产生的的问题，本公司不承担质保义务及其他法律责任；

● 由于产品版本升级，本文档将不定期更新，恕不另行通知，本文档仅作为安装、使用指导，最终解释权归本公司所有。

一、产品介绍

1.1 产品概述

1ZA7-6 型 7kW 新能源汽车交流充电桩是一款依据 GB/T 18487.1-2015《电动汽车传导充电系统 第 1 部分 通用要求》设计的智能充电设备，适用于具备国标交流充电接口的纯电动汽车（BEV）及插电式混合动力汽车（PHEV），为电动汽车车载充电机提供交流电源。产品具备安装方便、使用便捷的特点，适合以下场景：

- ✧ 公用停车场、地下车库；
- ✧ 居民小区、商超、写字楼等具备停车位的公共场所；
- ✧ 高速服务区、车站等交通枢纽区域；
- ✧ 家庭、单位自用。

1.2 产品外观

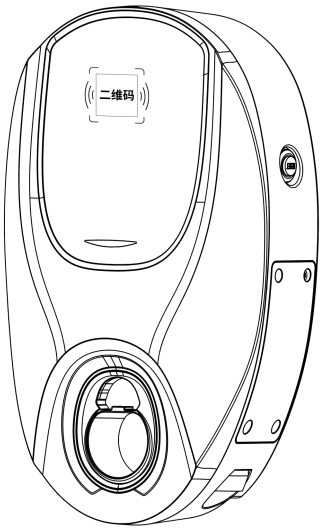

图 1　1ZA7-6 型新能源汽车交流充电桩

1.3 主要功能

- ✧ 启动方式：支持小程序/APP/扫码/刷卡。
- ✧ LED 指示灯：待机（渐变色）、充电（绿色）、故障（黄色）
- ✧ 急停按钮：按下立即停止充电，长按解除急停状态。
- ✧ 联网类型：4G。
- ✧ 预约充电：小程序/APP 可设置预约充电时间，畅享低谷电价。
- ✧ 智能语音：全程语音提示。

主要技术参数：

产品型号	1ZA7-6	
产品名称	7kW 新能源汽车交流充电桩	
电气参数	额定输入、输出电压	AC 220V
	额定输出电流	32A
	额定输出功率	7kW
	输出端口	单枪
	急停按钮	按下立即停止充电，长按解除急停状态
	LED 指示灯	待机（渐变色）、充电（绿色）、故障（黄色）
功能设计	联网类型	4G
	启动方式	小程序/APP/扫码/刷卡
	预约充电	小程序/APP 可设置预约充电时间，畅享低谷电价
	安全防护	短路保护、过流保护、过压保护、过温保护、浪涌保护、急停保护、漏电保护
外观结构	产品尺寸	371mm×232mm×105mm
	安装方式	壁挂式/立柱式
	枪线长度	5m
环境指标	工作温度	-20℃～+50℃
	使用环境	室外
	防护等级	IP55
	工作海拔	≤2000m

表 1　技术参数表

二、操作说明

2.1.扫码充电

- ✧ 注册：首次使用请关注微信公众号、支付宝生活号；
- ✧ 插枪：将充电枪连接汽车交流充电插座 （注意：不要按压充电枪微动开关），同时会听到“咔哒”声响；
- ✧ 启动充电：使用手机扫描设充电桩二维码，手机扫描二维码，确认支付，开始充电；
- ✧ 结束充电：如需提前结束充电，可在手机端点击“结束充电”按钮；
- ✧ 拔枪：握住充电枪把手，按下充电枪微动开关，拔出充电枪，将充电枪插入挂线枪座归位。

2.2 刷卡充电

- ✧ 注册：首次使用请关注微信公众号、支付宝生活号；
- ✧ 绑定电卡；
- ✧ 插枪：将充电枪连接汽车交流充电插座（注意：不要按压充电枪微动开关），同时会听到“咔哒”声响；
- ✧ 支付：刷卡，开始充电；
- ✧ 结束充电：如需提前结束充电，可通过刷卡结束充电，或在手机端点击“结束充电”按钮；
- ✧ 拔枪：握住充电枪把手，按下充电枪微动开关，拔出充电枪，将充电枪插入挂线枪座归位。

三、安装说明

3.1 安装前期准备

安装时需要的工具如下：

十字螺丝刀、剥线钳、活动扳手、铁锤、M3.5*35mm 螺丝钉、M10*100mm 膨胀螺丝、冲击钻、胶塞、6mm、12mm 冲击钻头。

3.2 安装注意事项

1、请严格按照接线要求，正确接入。

2、确认所有紧固件都已锁紧，确保充电桩的牢固性。

3、接线时铜线不能外露，检查接线头电工胶包扎良好。

3.3 立柱式安装方案

1、设备安装前先在地面开挖一个深 400mm、长为 450mm、宽 400mm 的土坑，且做好线管预埋（线管可用Ø20 的 PVC 或 SC 材质），如图 2。

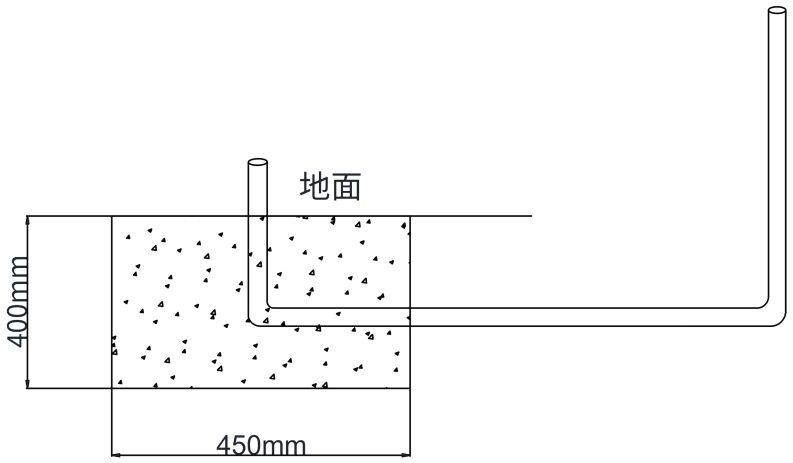

图 2

2、准备好水泥、沙子、石子，混合后在将其埋入开挖好的土坑里，待水泥硬化后开始安装设备。

3、在预埋线管内穿入一组 6mm²铜芯线，设备端从地面穿出预留 1.5 米的线缆接入充电桩,线的另一端布线到配电箱预留合适长度。(注:布线时要有三条线,分别为红色火线、蓝色零线、黄绿色地线)，如图 3。

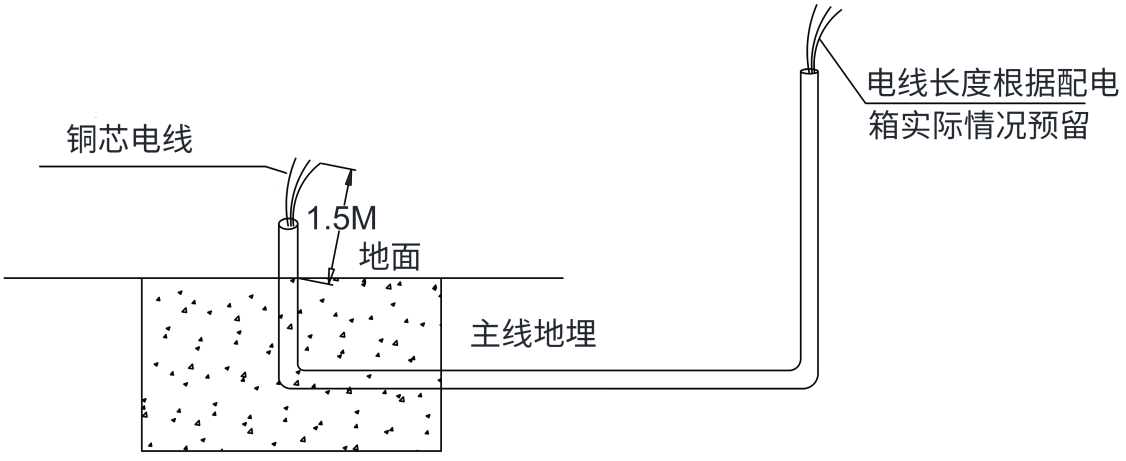

图 3

4、在预浇好的水泥地基上画出立柱固定螺丝孔位，再用 12mm 的冲击钻打 6 个孔,装上 M10*100mm 的膨胀螺丝，如图 4。

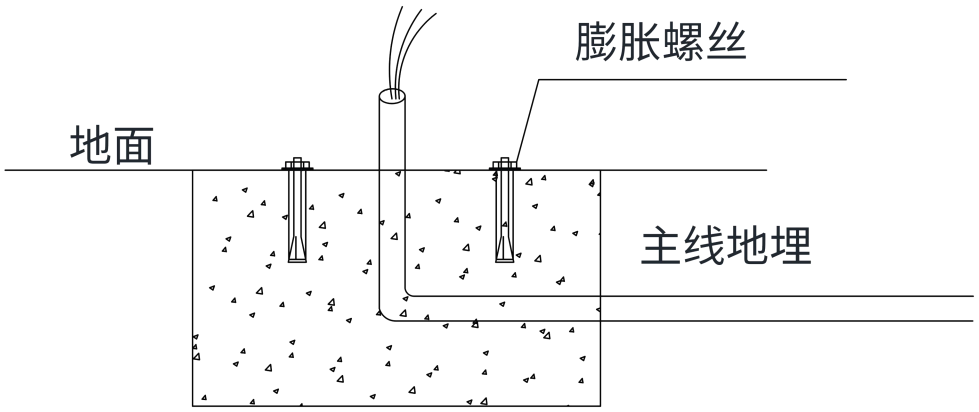

图 4

5、将预留好的电线从立柱中间穿入，安装 6 个膨胀螺丝固定立柱，如图 5。

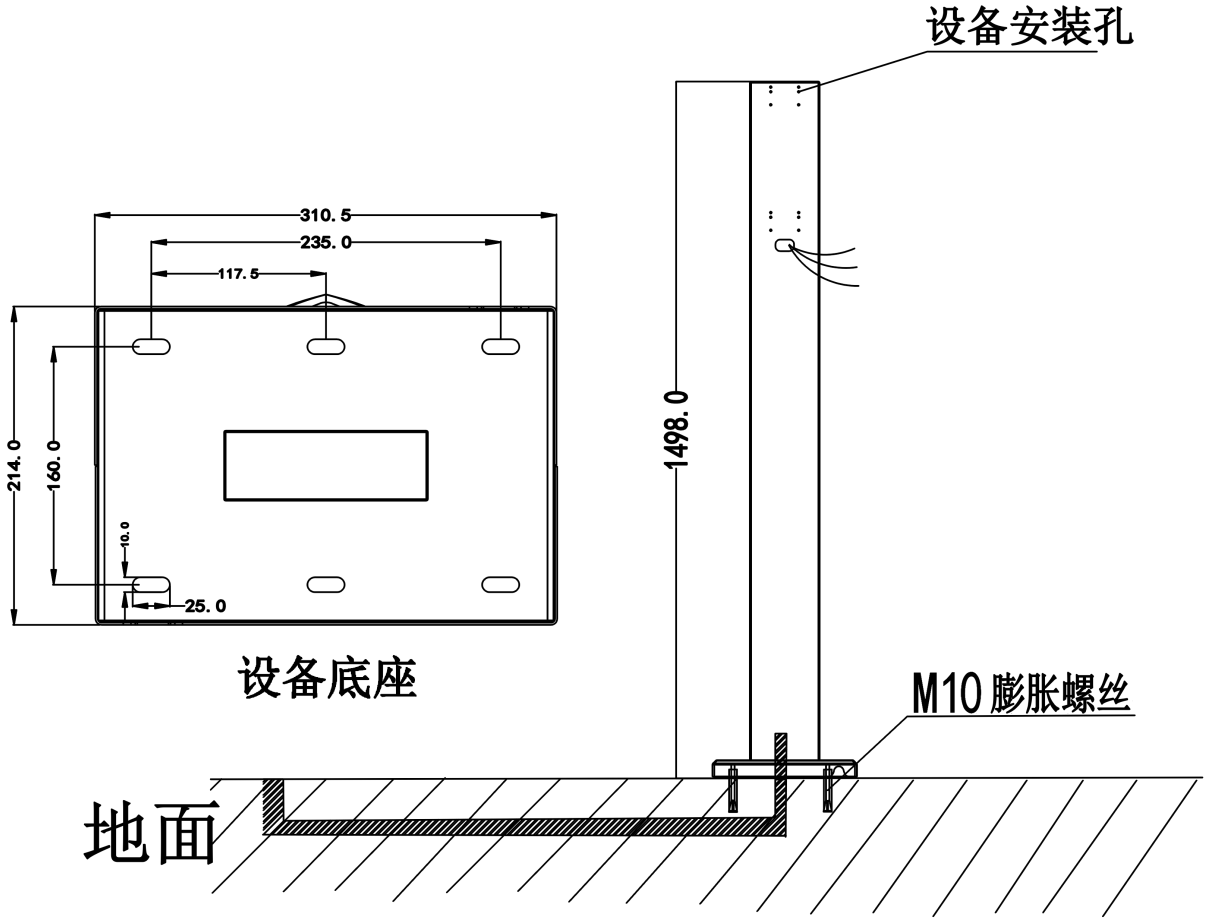

图 5

6、先把充电主机与立柱贴合对准螺丝孔位，再用 4 个 M4 的机制螺丝从立柱后面锁付紧固，最后将立柱后部的安装孔用盖板锁付螺丝盖住，如图 6。

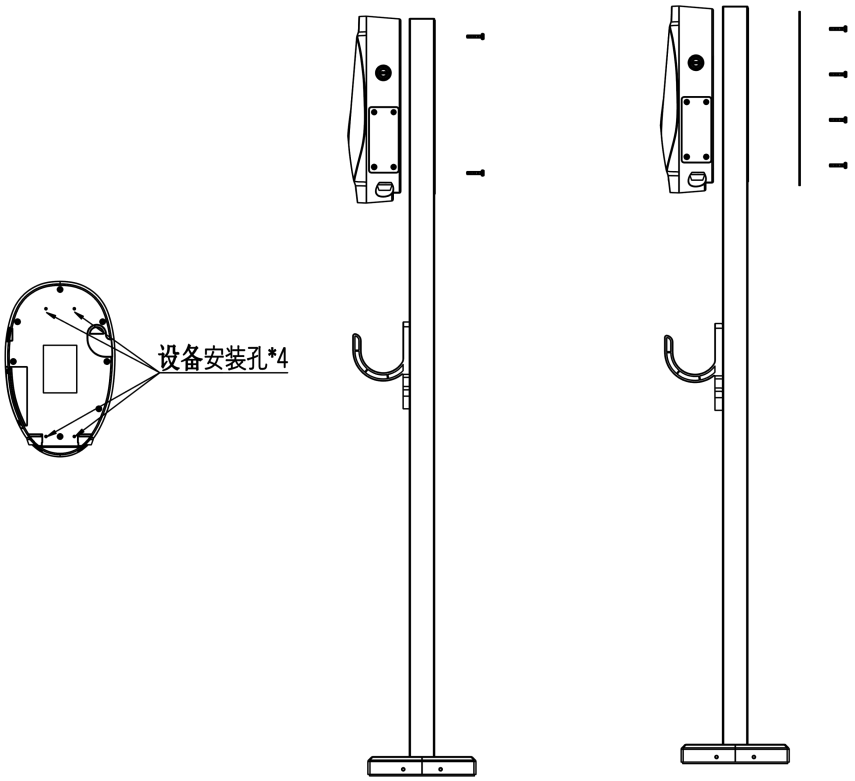

图 6

7、安装接线分明，严格按照充电桩机内接线图的线序要求安装，接线前需先拆下主机侧面接线盖板的四颗螺丝，取下接线盖板进行接线，如图 7。

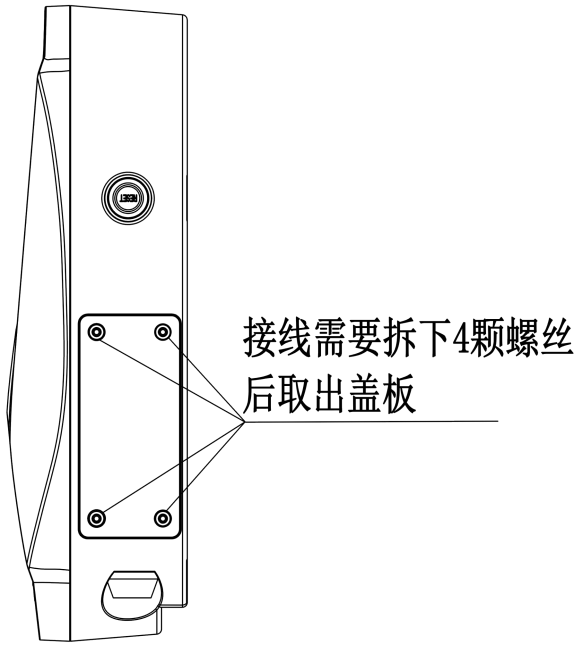

图 7

8、设备主电线从立柱上穿线孔穿出，再用 20PVC 波纹管接入主机进线口，如图 8。

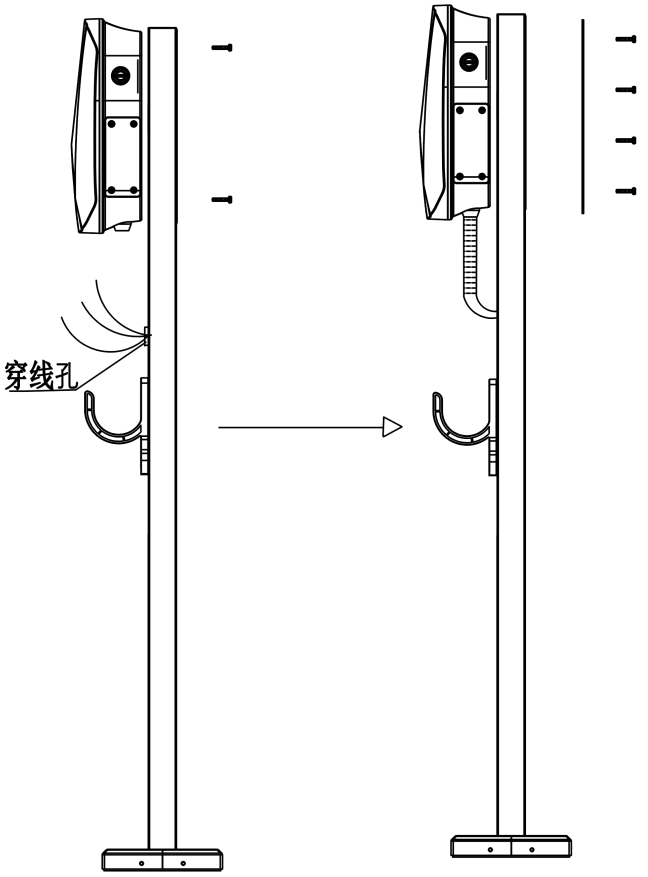

图 8

9、零线、火线、地线接入设备主板对应接线端，如图 9。

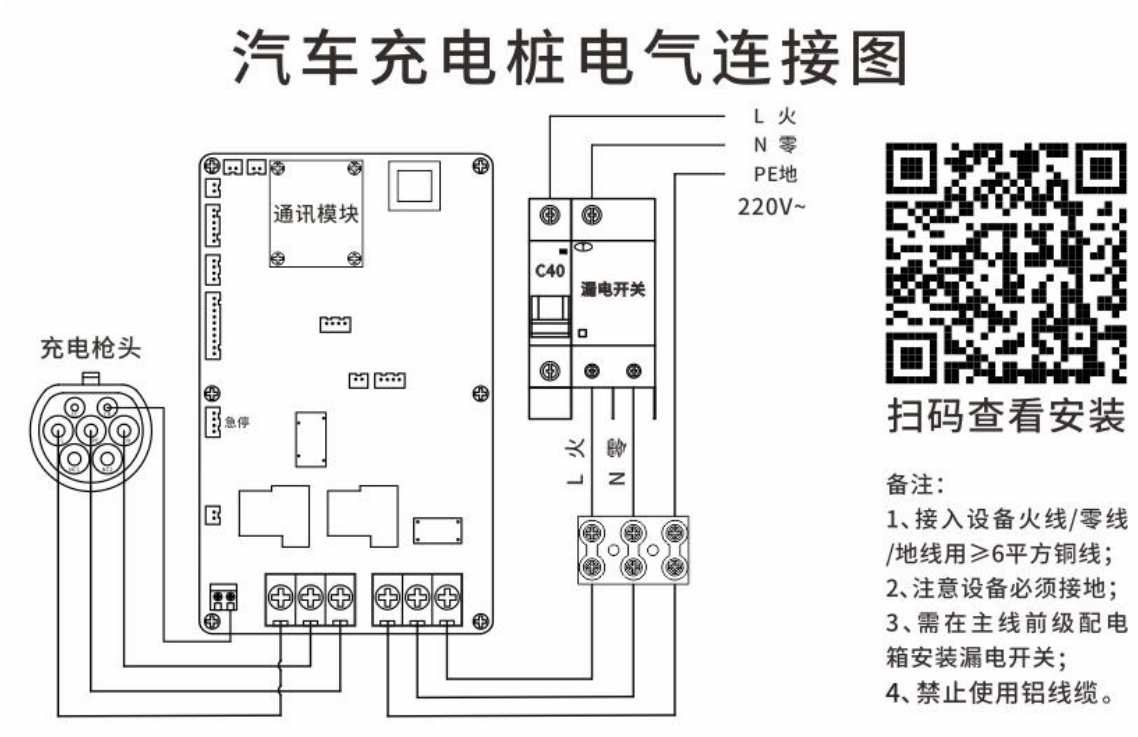

图 9

10、设备接线完毕后将拆下的盖板恢复，重新锁上四颗螺丝，如图 10。

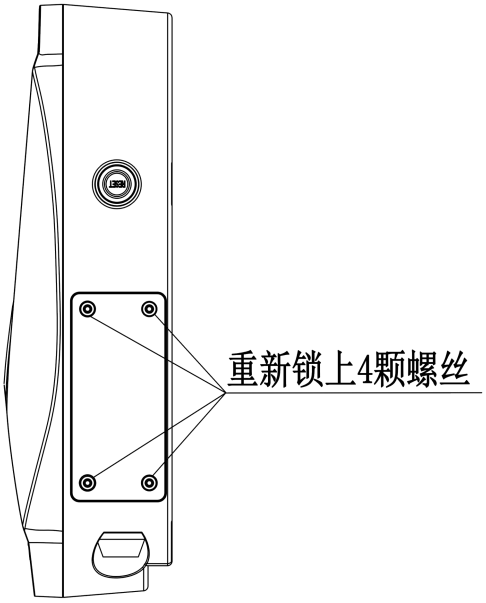

图 10

11、主线取电须从配电箱单相漏电开关接入（建议选用规格为 40A 的漏电开关），地线与接地排连接，如图 11。

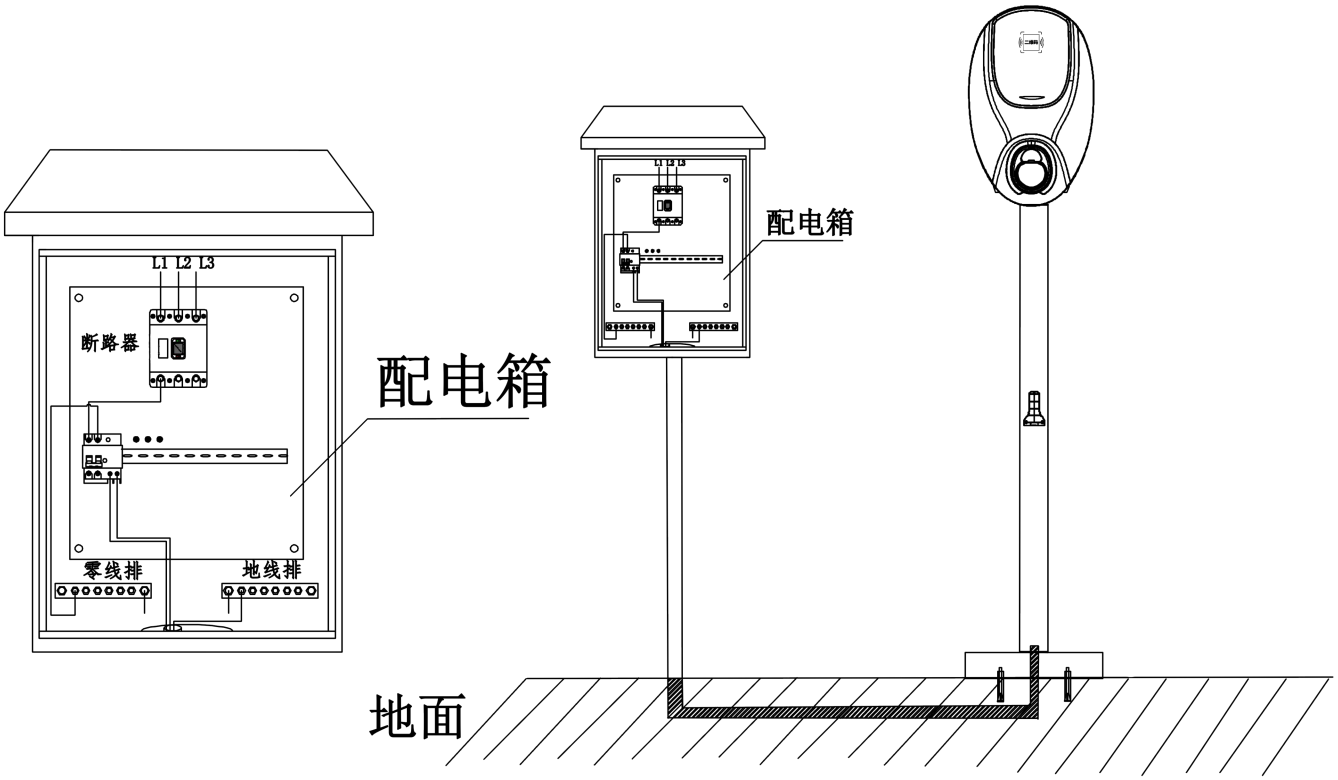

图 11

注：安装场地若是硬化水泥地可免去地面开挖浇筑水泥，可直接打膨胀螺丝固定。

3.4 壁挂式安装方案

1、壁挂件固定板、挂线枪座，如图 12。

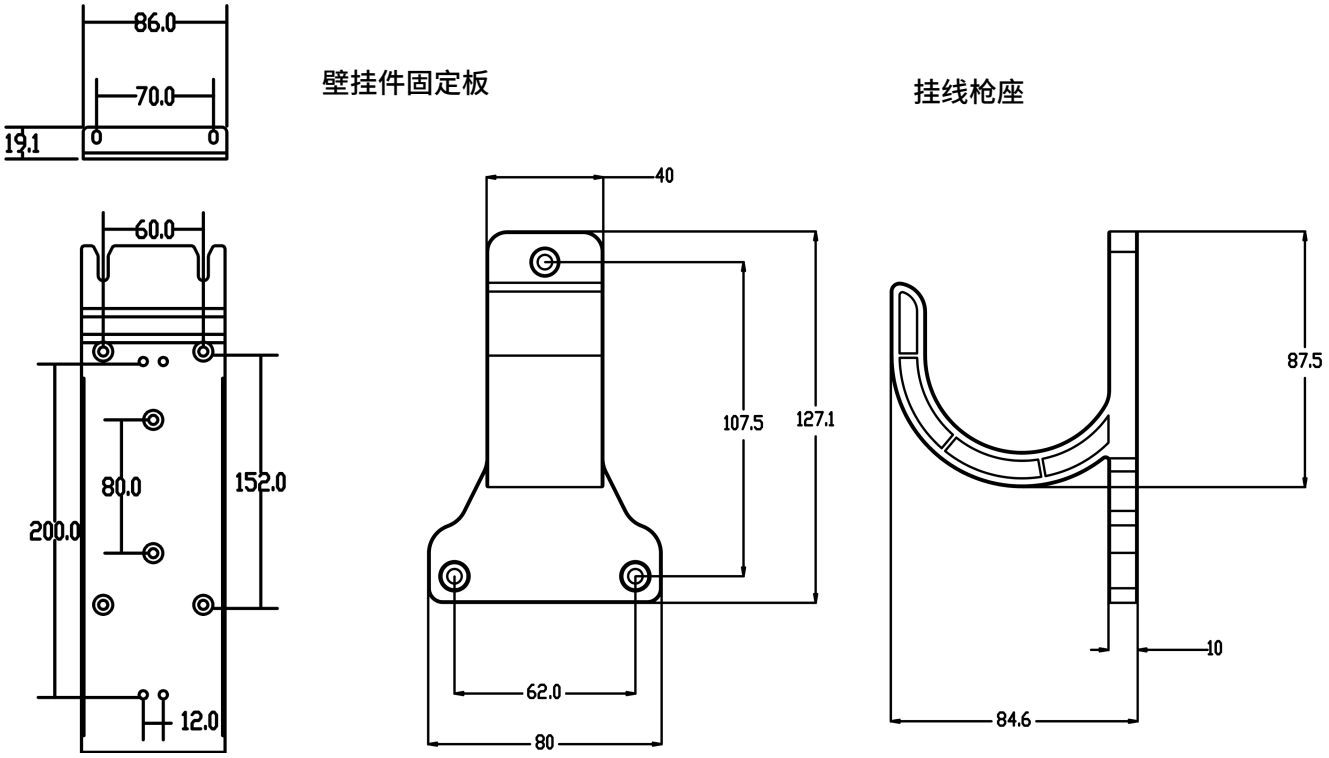

图 12

2、先将壁挂件贴在墙上在画出打孔位置，用冲击钻配合 6mm 的冲击钻头钻头打孔，将塑料胶塞锤入孔中，再用 M3.5*35mm 的木工螺丝的螺丝固定壁挂件固定板，最后用随机配送的 M4 螺丝将充电桩与壁挂件固定板紧固即可，如图 13。

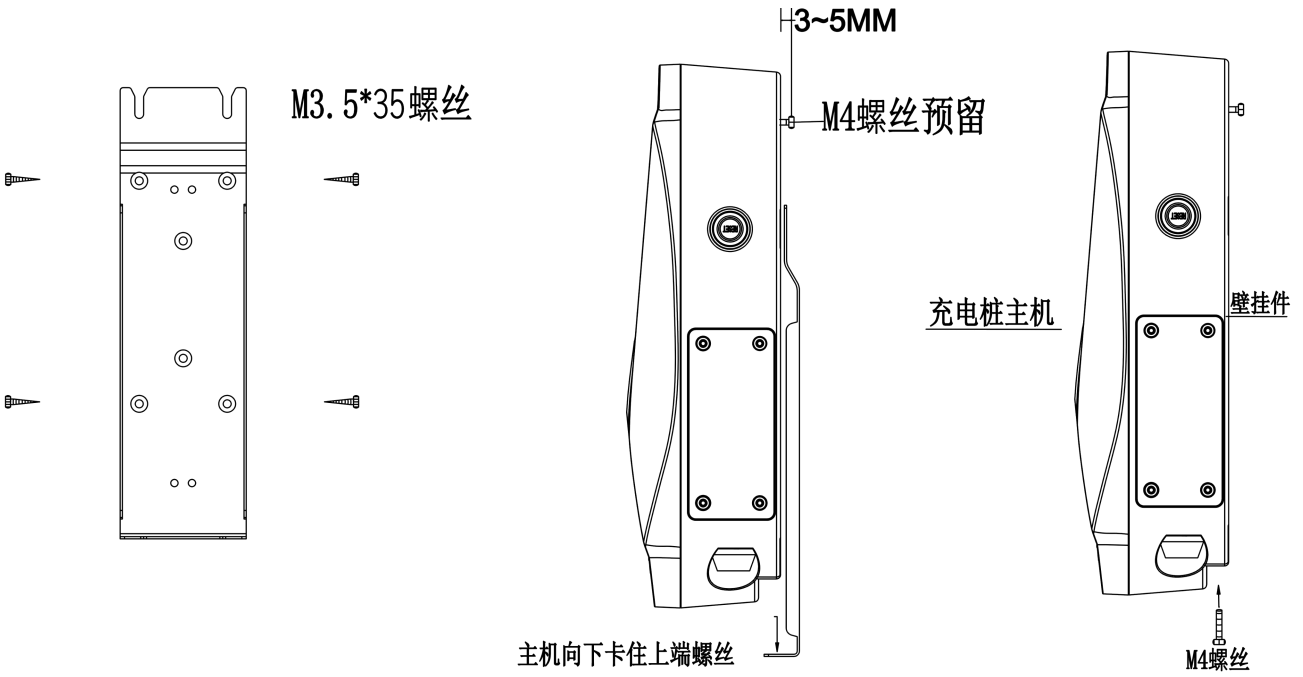

图 13

3、最后用一组 3*6mm²的电线套上 PVC 管从配电箱接入充电桩机箱内，并连接设备对应的接线端子，如图 14。

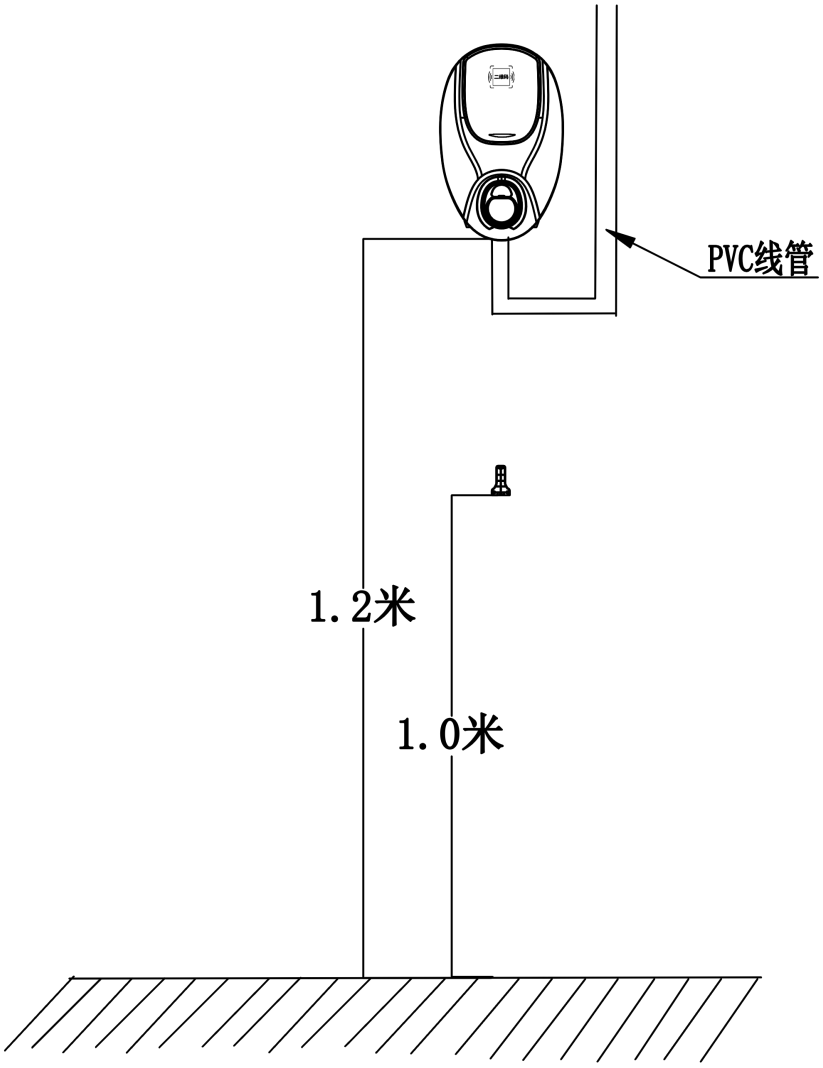

图 14

保修卡

尊敬的用户：

您好！感谢您购买本公司产品，为了给您提供更周到的服务，在购买产品后，请仔细认真阅读，填写并妥善保管好此保修卡。

<table>
<tr><td>用户名</td><td></td><td>联系人</td><td></td></tr>
<tr><td>购买日期</td><td></td><td>联系电话</td><td></td></tr>
<tr><td>产品名称</td><td></td><td>产品型号</td><td></td></tr>
<tr><td rowspan="2">产品 IMEI 号</td><td colspan="3"></td></tr>
<tr><td colspan="3"></td></tr>
<tr><td>用户地址</td><td colspan="3"></td></tr>
<tr><td rowspan="5">维
修
记
录</td><td>日期</td><td colspan="2">故障原因及处理情况</td></tr>
<tr><td></td><td colspan="2"></td></tr>
<tr><td></td><td colspan="2"></td></tr>
<tr><td></td><td colspan="2"></td></tr>
<tr><td></td><td colspan="2"></td></tr>
</table>

保修说明

产品若出现质量问题需要返厂维修，为了减少不必要的麻烦，请仔细填写此保修卡内容，和产品一并邮寄回公司销售部，我们将尽快处理，谢谢配合。

注意事项

1、 产品电子零部件保修两年。

2、 请保管好相关购买凭证，如无法提供，该产品的免费保修期将从发货日期开始计算。

3、 未正确按照操作说明使用本产品，或因人为原因、自然灾害等不可抗因素，导致产品无法使用，不享受免费保修服务。

4、 产品超出保修期后，按产品零部件成本价维修。

江西驴充充充电技术有限公司

地址：江西省赣州市章贡区高新区数字经济产业园工业大道 2 号 B 栋

网址：www.cnlvcc.com