驴充充®
LV C-CHONG

10BL-13 型十路智能充电桩

使用说明书

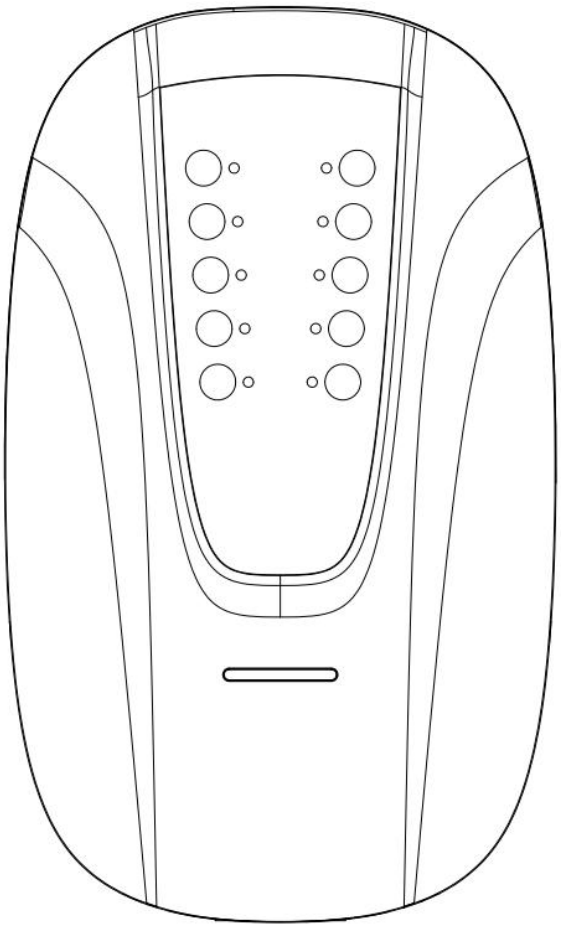

安全注意事项

● 本设备输入、输出均为高压强电，在安装、使用该产品前，请务必仔细阅读说明书，并按照说明书中的步骤进行安装、使用，避免危及人员生命安全；

● 严禁非电工人员从事安装、维护，进入施工现场严格遵守施工作业规范，并正确使用个人劳动防护用品；

● 设备安装前，请确认线缆、断路器符合规格；

● 请勿带电安装，接线时请确保输入电源的断路器为断开状态，使用万用表量测断路器输入端电压值，正常范围为 AC 220V±20%（严禁接入 380V），确定电压值正常后才能合闸；

● 建议使用带保护门的插座；

● 充电插座须按照要求选用线缆，并按照插座标识正确接入火线、零线、地线，地线可靠接地；

● 本设备仅适用于电动自行车充电；

● 仅适用于充电端口设计功率以下的设备，1 个插座仅限于 1 台电动自行车充电，严禁一座多充或充电功率超过设计容量；

● 请使用获得有关产品认证或生产许可厂家生产、检测合格的充电器、蓄电池，充电器参数须与蓄电池规格相匹配；

● 充电前，请确认充电器插头、插座处无异物或水渍，充电器插头与插座接触到位；

● 充电桩电缆、充电器线缆破损情况下禁止充电；

● 充电时禁止遮盖物覆盖在充电插座或充电器上；

● 使用过程中，请勿开盖触摸电路板或使用异物插入插座；

● 如产品在使用过程中出现异常情况，请联系我司专业售后服务人员处理；

● 请勿擅自拆卸、改装、维修设备，不当操作可能造成损坏、漏水、漏电等情况；

● 未按照本说明书进行安装操作所产生的的问题，本公司不承担质保义务及其他法律责任；

● 由于产品版本升级，本文档将不定期更新，本文档仅作为使用指导，最终解释权归本公司所有。

一、产品介绍

1.1 产品概述

10BL-13 型十路智能充电桩是针对两轮、三轮电瓶车研发的解决方案，为电瓶车充电器提供交流电源的充电系统。

十路智能充电桩具备控制、监测与保护的功能，如充满自停、空载断电、过载保护、断电记忆等功能，结合自主研发的充电管理平台，对设备情况异常情况进行及时推送，方便运营商对设备进行有效的管理、维护。用户可通过公众号、小程序，查找附近的充电设备位置，通过扫码完成支付、启动充电，实时查看充电状态。设备具备 10 路输出通道，适用于常规功率电瓶车充电，产品安装方便、使用便捷，适合以下场景：

✧ 公用停车场、地下车库；
✧ 居民小区、商超、写字楼；
✧ 家庭、单位自用。

1.2 产品外观

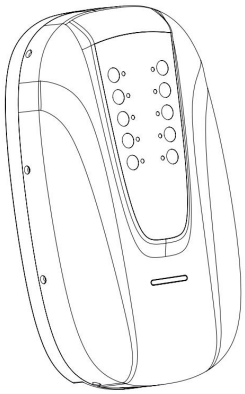

图 1　10BL-13 型十路智能充电桩

1.3 主要功能

✧ 支付方式：扫码；
✧ 显示：LED 指示灯；
✧ 通讯模组：4G；
✧ 计费模式：按充电时长/功率/电量计费，可通过充电管理平台设置；
✧ 充满自停：电池充满后设备自动断电；
✧ 空载断电：充电器插头拔出后，设备自动断电；
✧ 过载保护：实时监测输出功率，过载自动断电，保护人身安全；
✧ 断电记忆：充电过程中途停电，来电后立即恢复原有充电状态；
✧ 智能语音：全程语音提示。

主要技术参数：

产品型号	10BL-13	
产品名称	十路智能充电桩	
电气参数	额定输入、输出电压	AC 220V
	单路输出最大电流	4.5A
	输出端口数	10
	额定输出功率	4400
	待机功耗	＜3W
	LED 指示灯	显示插座充电状态（充电中、空闲、故障）
	通讯模组	4G
功能设计	支付方式	扫码
	计费模式	按充电时长/功率/电量/免费（自用）
	安全防护	充满自停、空载断电、过流保护、 短路保护、过压保护、断电记忆、浪涌保护、
外观结构	产品尺寸	358.5mm×216.5mm×85.5mm
	安装方式	壁挂式/立柱式/护栏式
环境指标	工作温度	-20℃～+50℃
	使用环境	室外
	防护等级	IP55
	工作海拔	≤2000m

表 1　技术参数表

二、操作说明

2.1 扫码充电

✧　将充电器连接充电插座；
✧　打开微信或支付宝，使用“扫一扫”功能扫描插座面板上的二维码（首次使用须注册）；
✧　选择对应的插座号、费用，确认支付，开始充电。

三、安装说明

3.1 建设充电站的选址要求

1、充电站站址应选择在充电需求比较集中和方便的场所，以车棚、架空层为主要安装场所，安全通道、楼梯口及地下停车场消防通道禁止安装。
2、充电站不宜设在多尘、有腐蚀性气体、地势低洼可能积水、高温热源的场所。
3、查看安装场所是否存在无线通讯网络信号，通过手机信号指示等手段初略判断信号质量如何,并了解该区域的信号类别，如：移动、电信、联通网络信号。
4、根据场所内电动车保有量确定安装充电桩的数量(建议约 30 台电动车配置 1 台充电桩)。

3.2 安装前期准备

安装时需要的工具如下：
十字螺丝刀、剥线钳、铁锤、3.5*35 螺丝钉、冲击钻、胶塞、6mm 冲击钻头。

3.3 安装注意事项

请严格按照接线要求，正确接入；
确认所有紧固件都已锁紧，确保充电桩的牢固性；
接线时铜线不能外露，检查接线头电工胶包扎良好。

3.4 取电、布主线

1、充电桩一定要在配电箱里接线取电，不得在公共照明电路中接线取电。
2、设备配线：10BL-13 施工时需配三根主电源线为≥2.5mm^{2}的铜芯线。
3、如布线因取电处较远需要横跨马路或穿越园林绿化带时应开槽挖沟，若布线埋管时需切割路面，则要求切割深度为 7cm～8cm、宽为 5cm～6cm，若经过园林绿化带时需挖沟槽，则要求预埋管深度为 20cm～30cm、宽为 30cm～35cm（注：尽量不要破坏花草树木）。
4、如地下预埋电线必须套φ20 PVC 管且在管对接处涂胶水,避免地下水进入 PVC 管内。
5、预埋管道内的电线不能有对接口。
6、施工完成后必须用水泥回填路面保证管道不裸露在外，园林线管敷设完成后必须用土方回填平整。

3.5 壁挂式安装要求、步骤

1、在墙面安装充电设备、布设线管及插座前，必须先打水平画线。确保充电主机箱与线管、插座水平垂直。在车棚内安装设备若无落机点，可自行加装 40×80mm 的镀锌方钢固定在棚柱上，在方钢上装插座布线时，线管一定要在插座的下面即方钢的底部固定，如图 2。

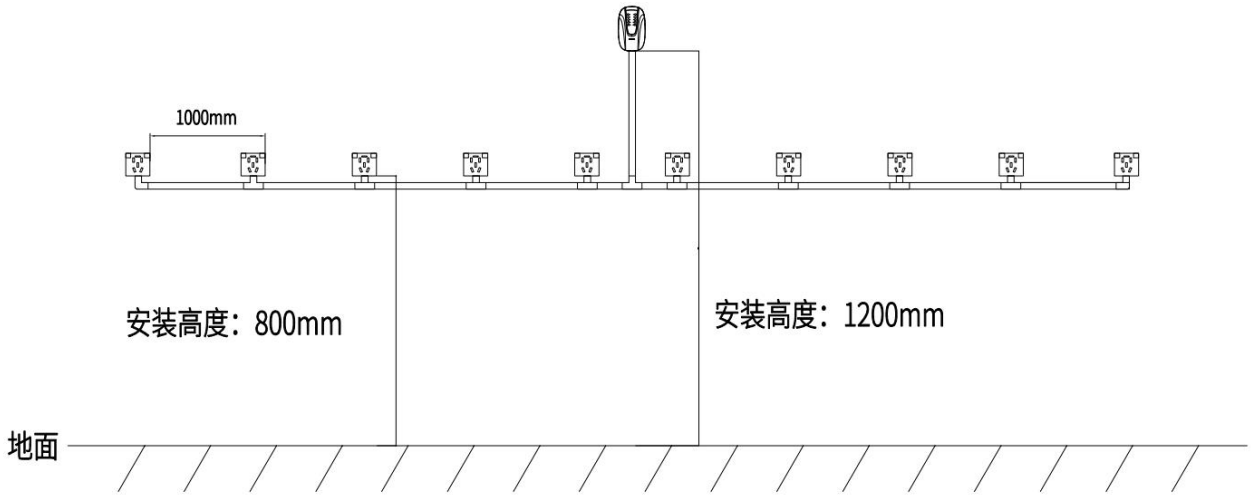

图 2

2、壁挂件 1pcs 及设备背面安装孔，如图 3。

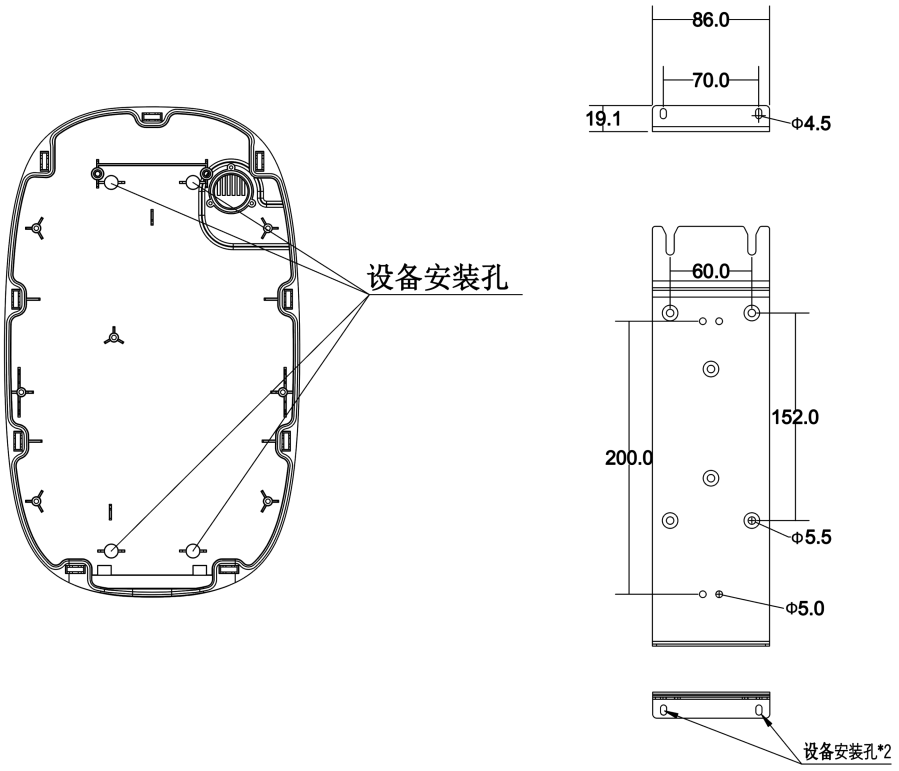

图 3

3、充电桩主机箱需置于墙面便于用户实施充电操作的位置。

4、先将壁挂附件贴在墙上在画出打孔位置，用冲击钻配合 6mm 的冲击钻头钻头打孔，将塑料胶塞锤入孔中，再用 M3.5*35 的木工螺丝的螺丝固定壁挂附件，最后用随机配送的 M4 螺丝将充电主机与壁挂附件锁付连接即可，如图 4。

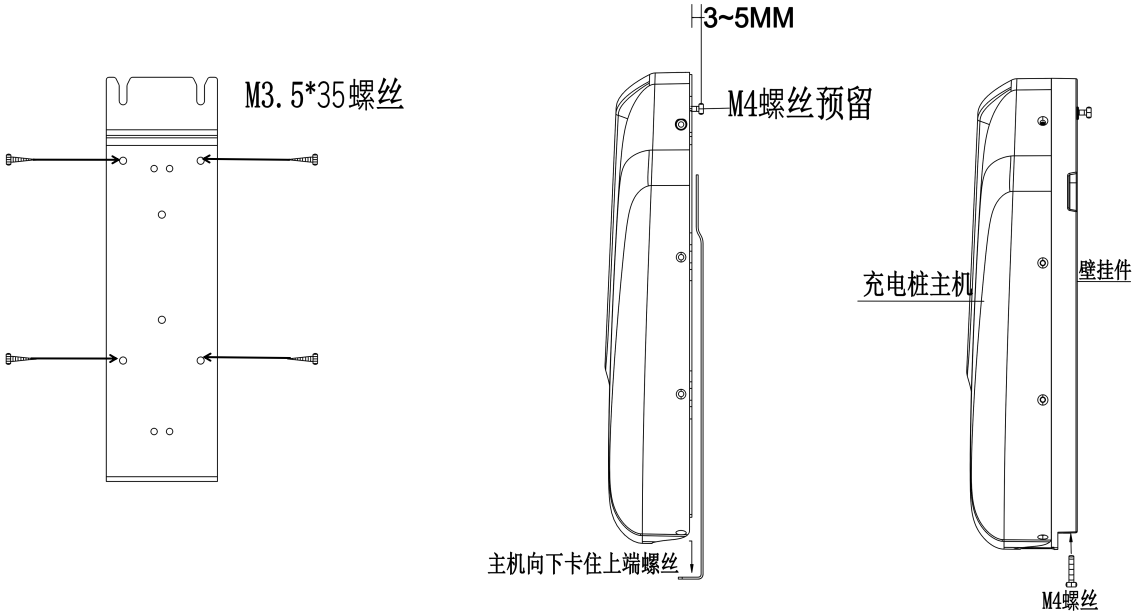

图 4

5、安装线管时需用 U 型卡固定，每 80 厘米左右安装一个 U 型卡，有弯头、三通的两边需多加几个 U 型卡。线管如遇墙角转弯可用弯管器做线管弯折。

6、安装插座底盒必须在插座底盒的四个角打上 4 颗螺钉。

7、根据一般电动车充电器电线的长度，输出插座顶部离地面的高度为 80cm。插座根据车棚长度均分，插座中对中的距离须为 1 米以上。如场地较宽或较窄、插座的间距可以适当加宽或减小，须保证各插座之间的距离相等，设备的安装高度为设备底部距离地面 120cm~140cm 之间，且主机置于 10 个插座的正中央。

8、输入充电主机箱的线材标准：单台设备使用 2.5mm²（国标）铜芯线(红色火线、蓝色零线、黄绿色地线)。

9、输出端口（插座）的线材标准：1.5mm²（国标）铜芯线(红色火线）、2.5mm²（国标）铜芯线（蓝色零线、黄绿色地线)。

10、安装布线必须套 PVC 线管（国标），安装线管要做到水平、垂直以及不露导线。遇转弯处可用弯头或弯管器使线管转弯（如图 5），线路分支用三通、管路不能悬空，引出输出端口（插座）的导线预留长度为 15cm 左右。



图 5

11、所有墙面或车棚安装的插座必须在线管上面，如图 6。



图 6

12、方钢上安装插座时线管与底盒进线口要用波纹管套线，避免插座线外露，如图 7。



图 7

13、安装接线分明，严格按照充电桩机内接线图的线序要求安装，接线前需先拆下主机下端接线盖板的 5 颗螺丝，取下接线盖板进行接线，如图 8。

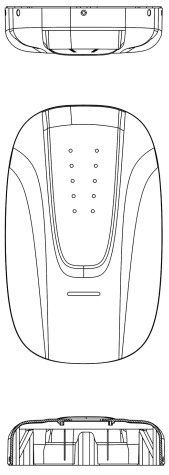

图 8

14、主机 1-10 号火线接线端的电线压接 RV2-5 端子，主板输入火线、输入零线、插座零线接线端的电线压接 RV3.5-6 端子，如图 9。

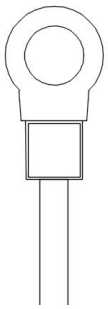

图 9

15、插座接线端的电线压接 E2510 端子，如图 10。

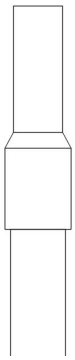

图 10

16、充电主机、充电插座安装接线，如图 11。

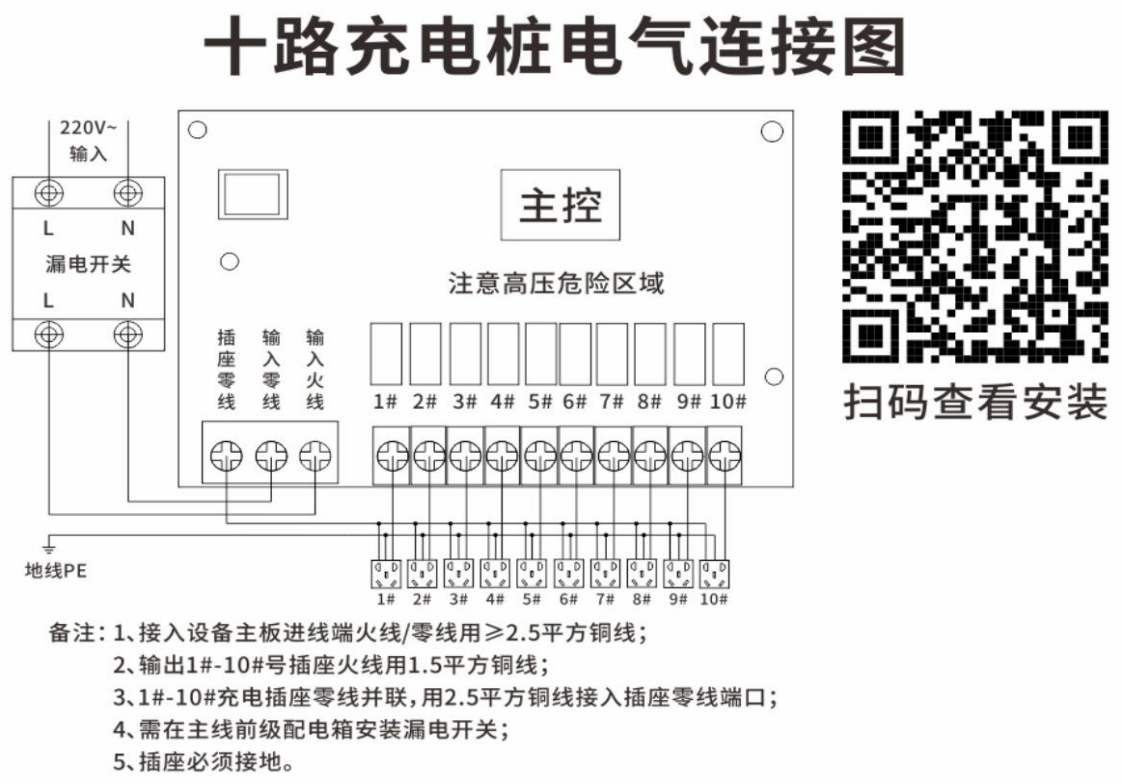

图 11

17、安装充电主机箱、插座，必须牢固、美观。

18、插座盖板上一般带有数字，若无数字，每个插座盖板上必须喷上或粘贴上对应插座号（注意标记明显，如图 12）。

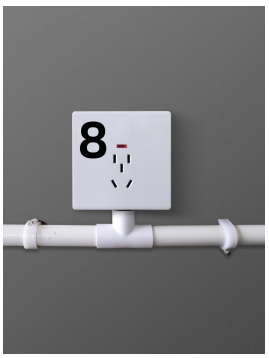

图 12

19、主线取电需从配电箱单相漏电开关接入（建议选用规格为 25A 的漏电开关），地线连接地线排，如图 13。

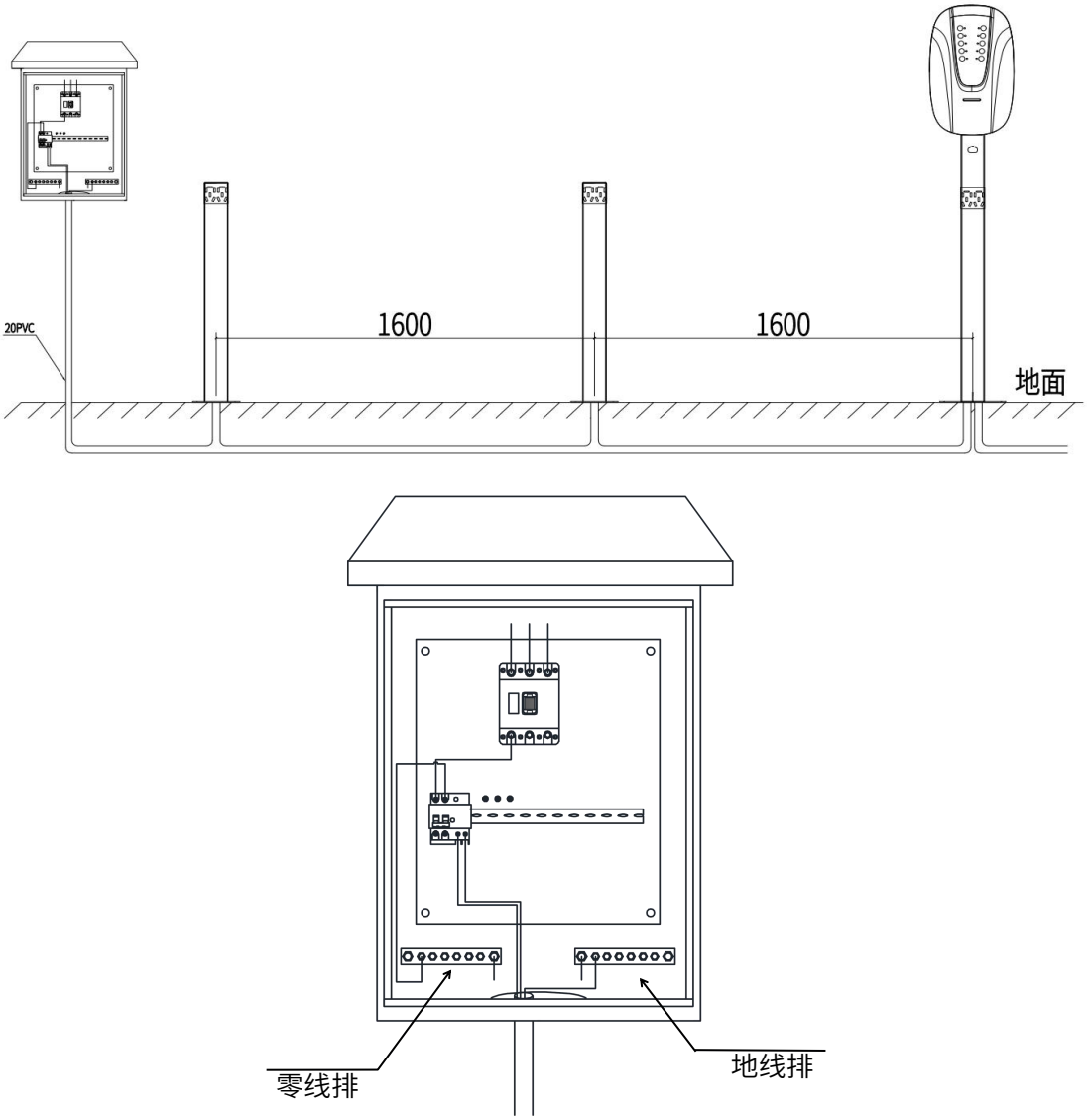

图 13

3.6 立柱式安装要求、步骤

1、地面开挖主机位 380*250*250mm 的基座，插座桩位 250*250*250mm,在预埋好 20PVC 线管,预埋深度为 200mm，在将水泥沙石混合均匀倒入土坑待硬化后进行下一步工作，如图 14。

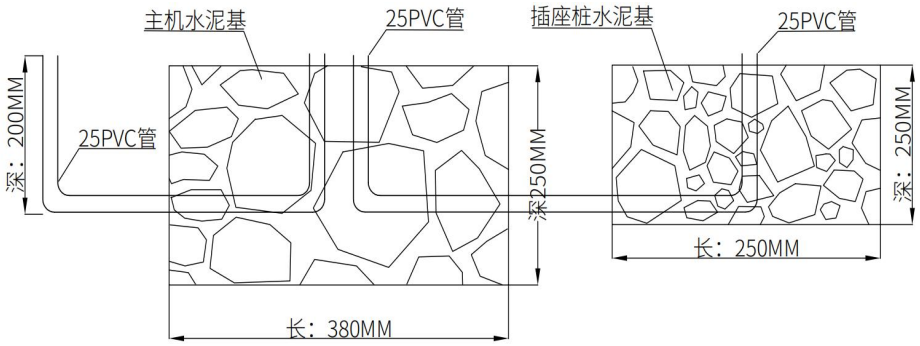

图 14

2、安装设备支架，将支架放到预浇水泥基上摆正，且标记好固定螺丝孔，在用 8 厘钻打好孔，装上膨胀螺丝，如图 15。

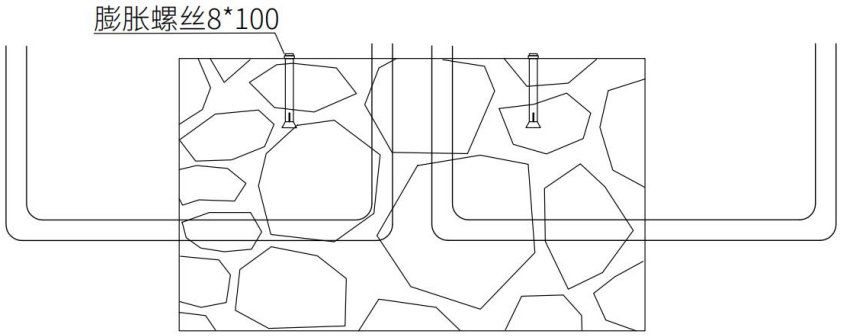

图 15

3、在预埋好 PVC 管穿入 2.5 平方的三芯电线且预留好够长的线头，方便与设备和插座接线，如图 16。

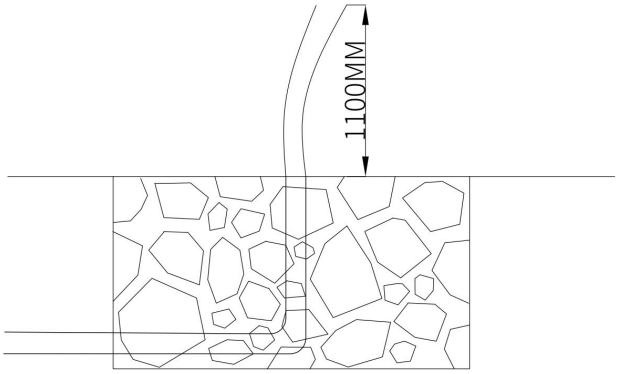

图 16

4、装立柱安装好后再装主机和插座安装上，如图 17。

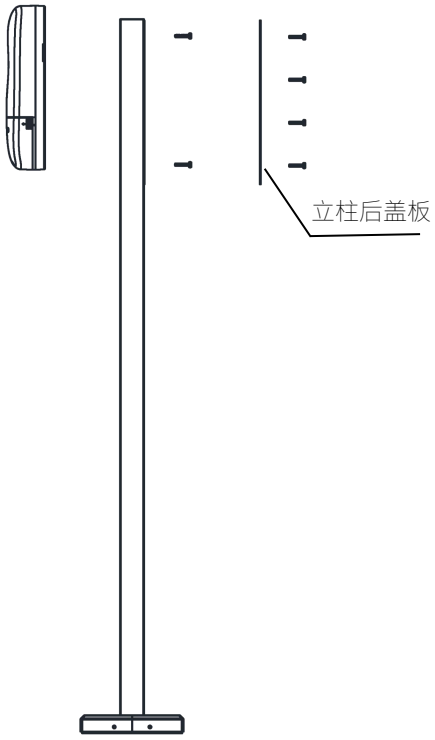

图 17

5、充电桩主机支架和插座支架装上将预留电线与设备主机各插座预留线接好，红线为火线、蓝线为零线（参照设备电气连接图）。

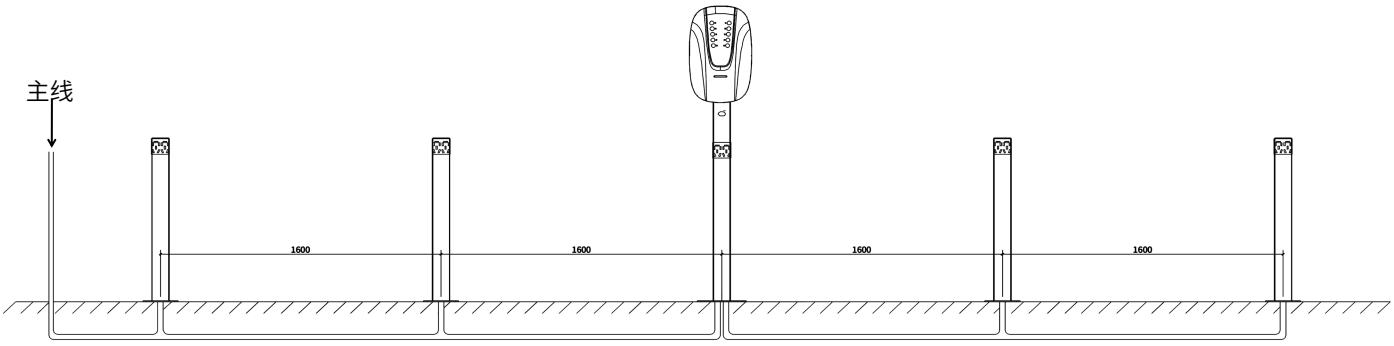

图 18

6、最后将主立柱的底脚盖装了并装上螺丝固定，如图 19。

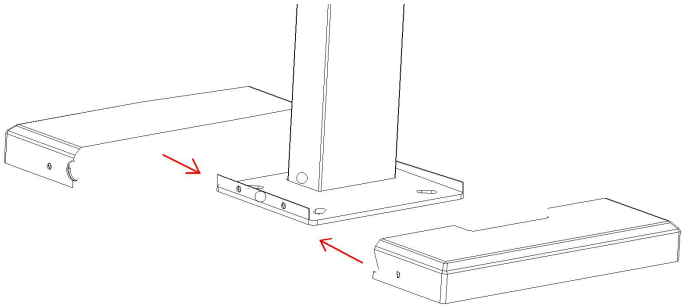

图 19

7、设备布线图与接线图，如图 20。

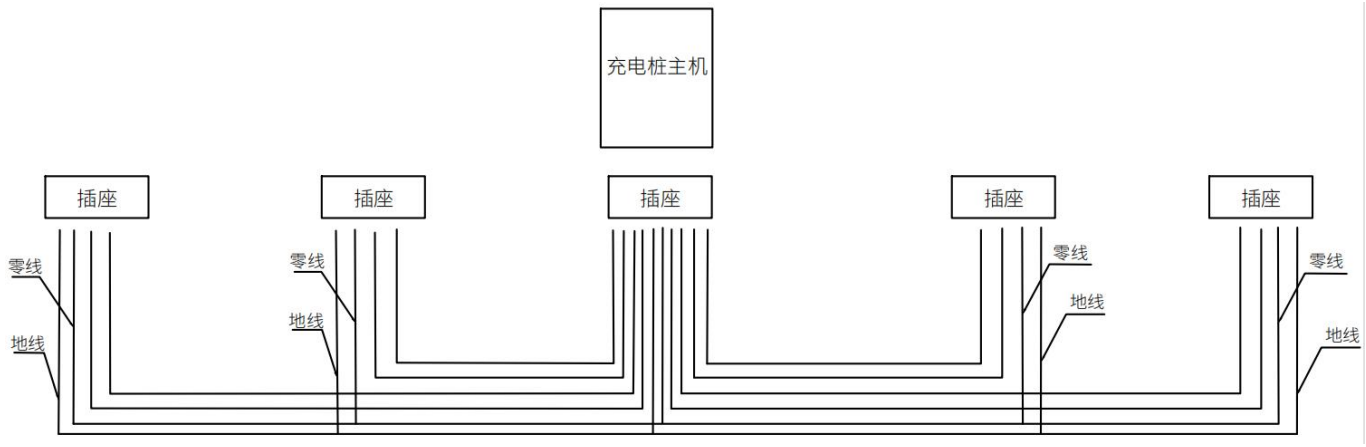

图 20

3.7 护栏式安装要求、步骤

1、选定好安装场地，将护栏摆放好位置，暂不固定。将主机立柱的底座钻孔，再把立柱固定在底座内。

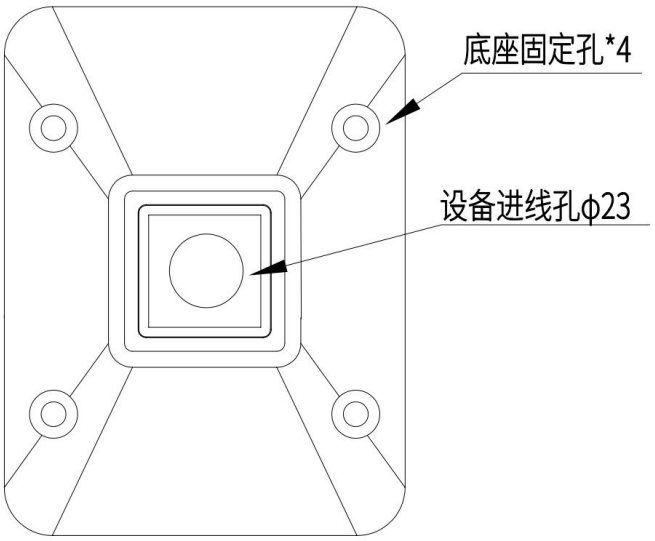

图 21

2、在固定主机的立柱位置 1.2.3 处打入螺丝，装上壁挂件，将设备装在壁挂件上，用螺丝固定。

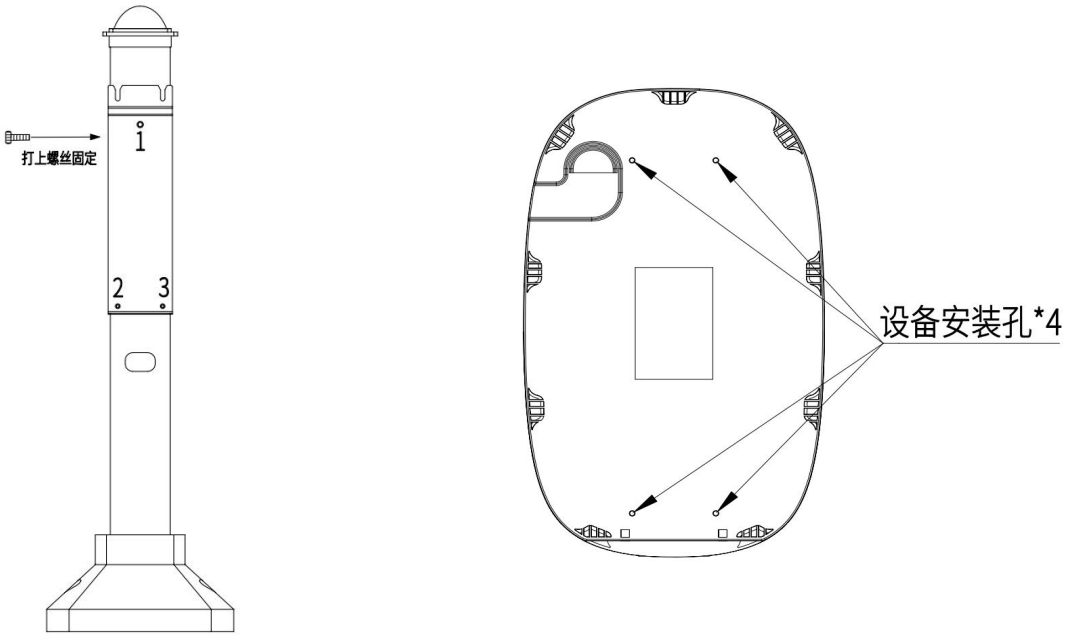

图 22

3、将设备正面盖板取下，进行接线。

4、预埋φ20 的 PVC 线管，预埋深度为 200mm，线管出线穿入主机底座进线孔，从主机立柱下方出线口穿出，使用随机附带的钉子将主机底座固定。主线取电需从配电箱单相漏电开关接入（建议选用规格为 25A 的漏电开关），地线连接地线排。

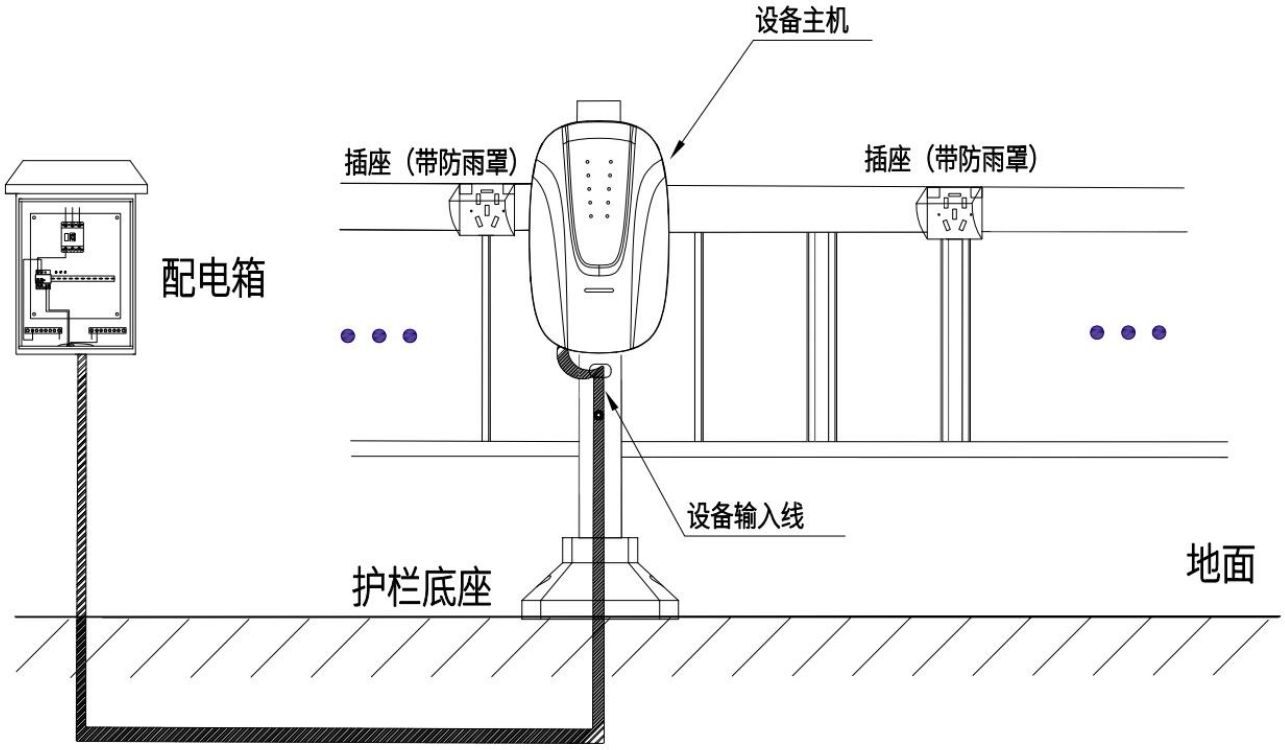

图 23

5、在设备主板安装好 1-10 号插座输出线穿入主机立柱内（须预留足够长度，参照电气连接图），将栏杆与主机立柱拼接。

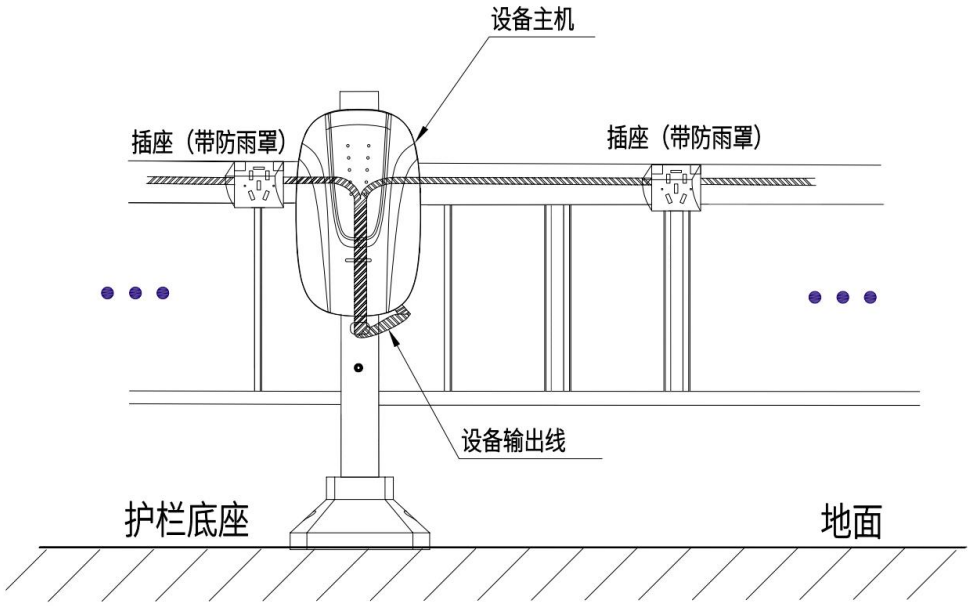

图 24

6、设备输出线与对应插座连接，请按照插座上对应标识接入并固定线缆（参照电气连接图），最后将插座固定在护栏。（注意：插座须可靠接地。）

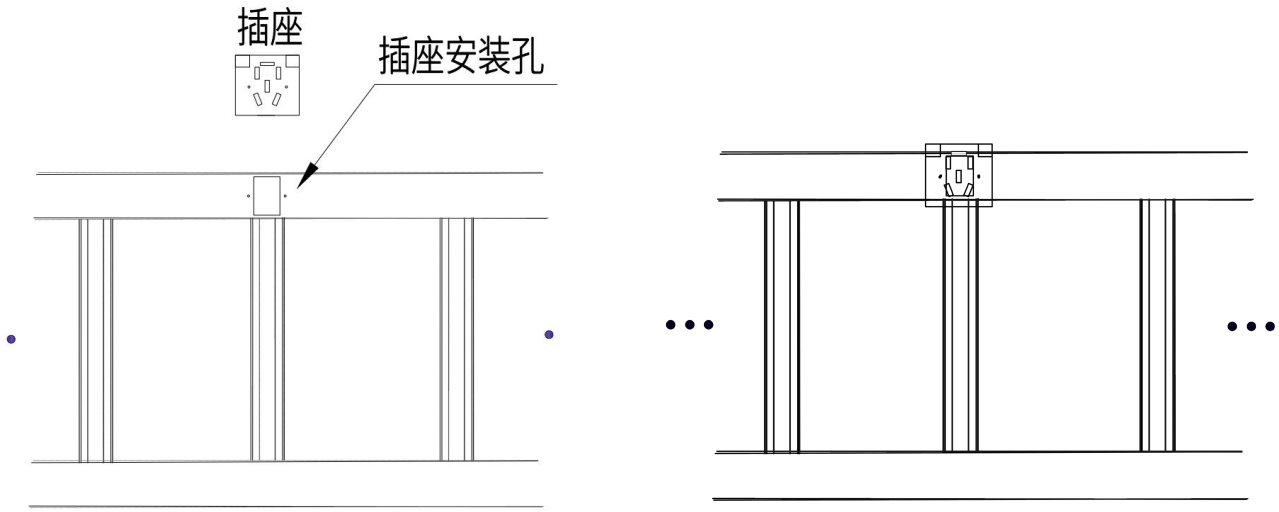

图 25

7、安装好插座后，将防雨罩扣在插座上方，锁紧防雨罩螺丝。

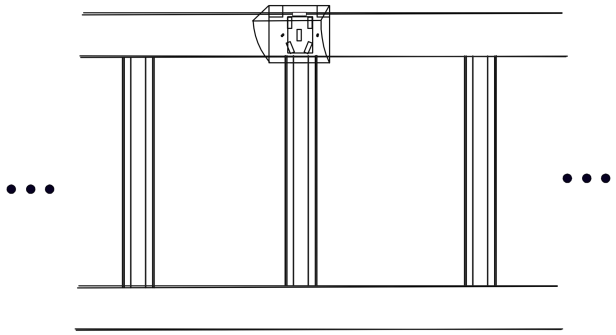

图 26

8、1-10 号插座、防雨罩安装完毕后，未安装主机的立柱出线口使用盖板封住，最后用钉子将立柱底座固定。

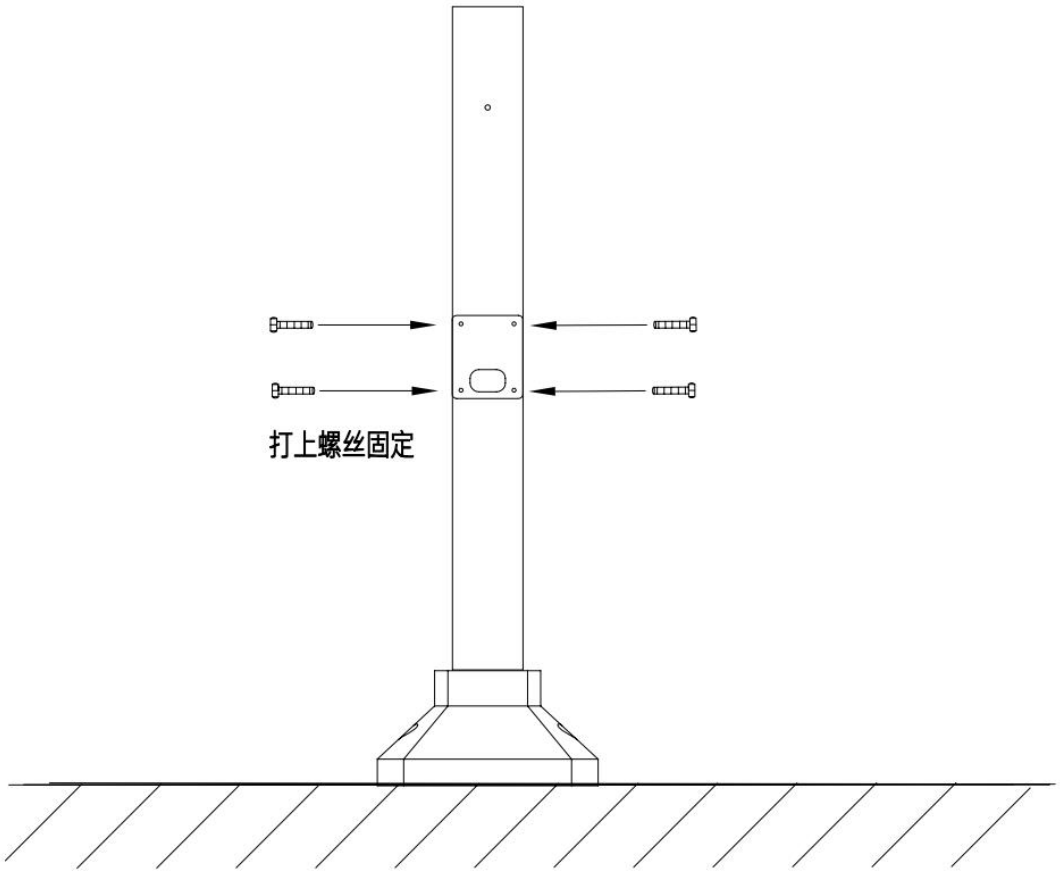

图 27

9、整体安装图如下。

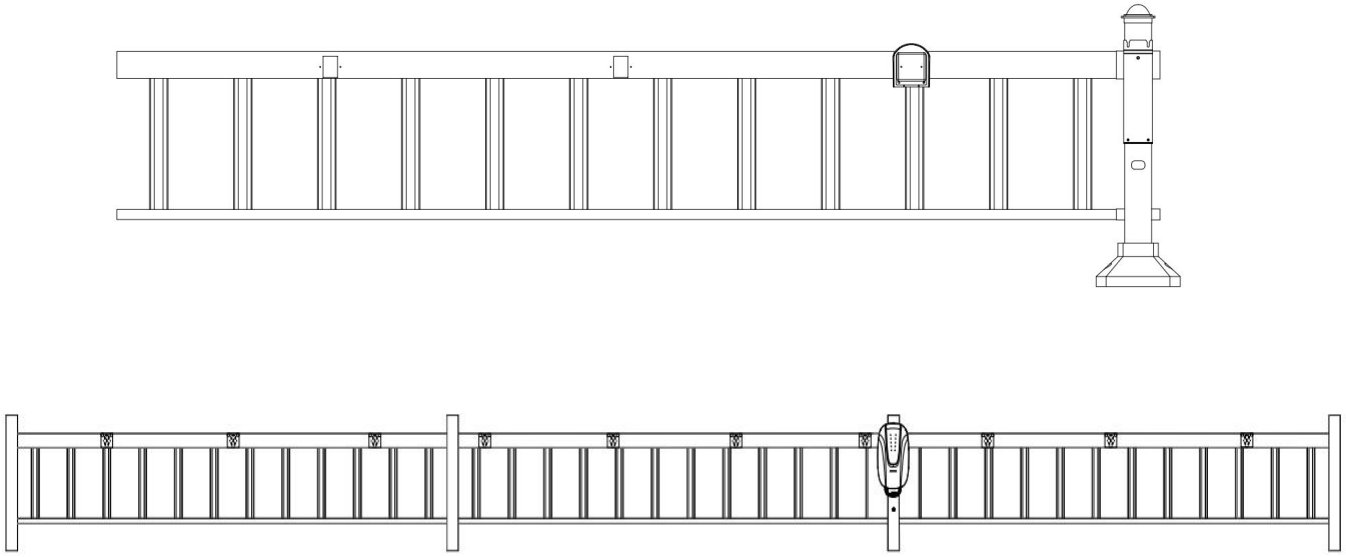

图 28

3.8 设备通电前后检查

1、通电前：检查每个输出端口（插座）的连接是否正确，电表输入输出是否正确、每个接线端口是否牢固、主机箱是否有接地线。
2、通电后：检查每个输出端口（插座）号对应充电主机接线端的顺序及充电站的设置。

3.9 设备录入后台上线

请拨打服务热线，联系客服人员录入设备。

3.10 施工安全

1、施工时必须注意周围环境，即是否有进出的车辆，并做好安全措施。
2、取电前先检查地拖线是否漏电、破皮、以防短路触电。
3、使用冲击钻打孔时必须检查清楚墙内是否存在暗线。
4、使用切割机时注意切割片破损以免受伤。
5、严禁带电操作。

保修卡

尊敬的用户：

您好！感谢您购买本公司产品，为了给您提供更周到的服务，在购买产品后，请仔细认真阅读，填写并妥善保管好此保修卡。

<table>
<tr><td>用户名</td><td></td><td>联系人</td><td></td></tr>
<tr><td>购买日期</td><td></td><td>联系电话</td><td></td></tr>
<tr><td>产品名称</td><td></td><td>产品型号</td><td></td></tr>
<tr><td rowspan="2">产品 IMEI 号</td><td colspan="3"></td></tr>
<tr><td colspan="3"></td></tr>
<tr><td>用户地址</td><td colspan="3"></td></tr>
<tr><td rowspan="5">维
修
记
录</td><td>日期</td><td colspan="2">故障原因及处理情况</td></tr>
<tr><td></td><td colspan="2"></td></tr>
<tr><td></td><td colspan="2"></td></tr>
<tr><td></td><td colspan="2"></td></tr>
<tr><td></td><td colspan="2"></td></tr>
</table>

保修说明：

产品若出现质量问题需要返厂维修，为了减少不必要的麻烦，请仔细填写此保修卡内容，和产品一并邮寄回公司销售部，我们将尽快处理，谢谢配合。

注意事项：

1、 产品电子零部件保修两年。

2、 请保管好相关购买凭证，如无法提供，该产品的免费保修期将从发货日期开始计算。

3、 未正确按照操作说明使用本产品，或因人为原因、自然灾害等不可抗因素，导致产品无法使用，不享受免费保修服务。

4、 产品超出保修期后，按产品零部件成本价维修。

江西驴充充充电技术有限公司

地址：江西省赣州市章贡区高新区数字经济产业园工业大道 2 号 B 栋

网址：www.cnlvcc.com

客户服务电话：400-9155-388