驴充充®
LV C-CHONG

OH0260 型

双路大功率智能充电插座

使用说明书

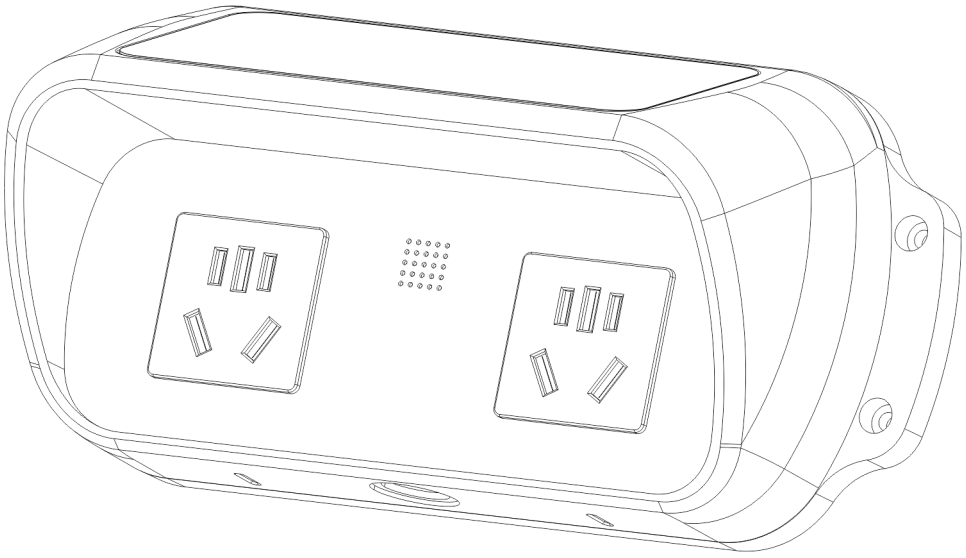

安全注意事项

● 本设备输入、输出均为高压强电，在安装、使用该产品前，请务必仔细阅读说明书，并按照说明书中的步骤进行安装、使用，避免危及人员生命安全；

● 严禁非电工人员从事安装、维护，进入施工现场严格遵守施工作业规范，并正确使用个人劳动防护用品；

● 设备安装前，请确认线缆、断路器符合规格；

● 请勿带电安装，接线时请确保输入电源的断路器为断开状态，使用万用表量测断路器输入端电压值，正常范围为 AC 220V±20%（严禁接入 380V），确定电压值正常后才能合闸；

● 充电插座须按照要求选用线缆，并按照插座标识正确接入火线、零线、地线，地线可靠接地；

● 本设备仅适用于电动自行车充电；

● 仅适用于充电端口设计功率以下的设备，1 个插座仅限于 1 台电动自行车充电，严禁一座多充或充电功率超过设计容量；

● 请使用获得有关产品认证或生产许可厂家生产、检测合格的充电器、蓄电池，充电器参数须与蓄电池规格相匹配；

● 充电前，请确认充电器插头、插座处无异物或水渍，充电器插头与插座接触到位；

● 充电桩电缆、充电器线缆破损情况下禁止充电；

● 充电时禁止遮盖物覆盖在充电插座或充电器上；

● 使用过程中，请勿开盖触摸电路板或使用异物插入插座；

● 如产品在使用过程中出现异常情况，请联系我司专业售后服务人员处理；

● 请勿擅自拆卸、改装、维修设备，不当操作可能造成损坏、漏水、漏电等情况；

● 未按照本说明书进行安装操作所产生的的问题，本公司不承担质保义务及其他法律责任；

● 由于产品版本升级，本文档将不定期更新，本文档仅作为使用指导，最终解释权归本公司所有。

一、产品介绍

1.1 产品概述

OH0260 型双路大功率智能充电插座是针对大功率三轮电瓶车、老年代步车研发的解决方案，为电瓶车充电器提供交流电源。

智能充电插座具备充电控制、监测与保护的功能，如充满自停、空载断电、过流保护、断电记忆等。结合自主研发的充电管理云平台，及时推送设备状态，方便运行商对设备进行有效管理、维护。用户通过刷卡或扫码的方式可快速启动充电、完成支付，并可通过公众号、小程序实现实时查看充电状态、查找附近的充电桩等功能。

OH0260 具备 2 路输出插座，单路五孔插座规格为 16A 三孔插座+10A 两孔插座，16A 三孔插座适用于大功率电瓶车，10A 两孔插座兼容常规功率电瓶车。插座内置安全门，可防止儿童将手指或手持金属物件意外插入而触电。设备具备安装方便、使用便捷的特点，适合以下场景：

- ✧ 公用停车场、地下车库；
- ✧ 居民小区、商超、写字楼；
- ✧ 家庭、单位自用。

1.2 产品外观

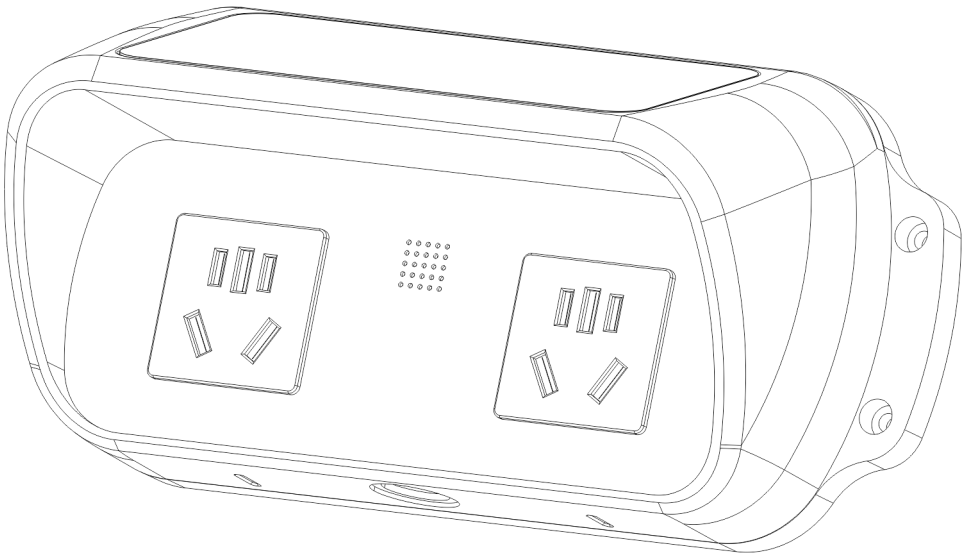

图 1　OH0260 型双路大功率智能充电插座

1.3 主要功能

- ✧ 支付方式：扫码、刷卡；
- ✧ 通讯模组：4G 全网通（仅限于主机，从机无 4G 模组）；
- ✧ 计费模式：按充电时长/功率/电量计费，可通过充电管理平台设置；
- ✧ 充满自停：电池充满后设备自动断电；
- ✧ 空载断电：充电器插头拔出后，设备自动断电；
- ✧ 过载保护：实时监测输出功率，过载自动断电，保护人身安全；
- ✧ 断电记忆：充电过程中途停电，来电后立即恢复原有充电状态；
- ✧ 弧形指示灯：动态显示设备状态；
- ✧ 智能语音：全程语音提示。

主要技术参数：

产品型号	OH0260	
产品名称	双路大功率智能充电插座	
电气参数	额定输入、输出电压	AC 220V
	单路输出最大电流	16A（可设置）
	输出端口数	2
	额定输出电流	16A*2
	额定输出功率	3.5KW*2
	待机功耗	＜3W
	指示灯	电源（绿色）、充电（红色）、故障（黄色）
	上行通讯方式	4G（仅限于主机，从机无 4G 模组）
	主从机通讯方式	RS-485
	从机数量	0-9 台。 1 台主机最多可连接 9 台从机使用； 0 表示无从机，主机独立工作
功能设计	支付方式	扫码/刷卡
	计费模式	按充电时长/功率/电量/免费（自用）
	安全防护	充满自停、空载断电、过载保护、过压保护、断电记忆
外观结构	产品尺寸	94mm×110mm×230mm
	安装方式	壁挂式/立柱式
环境指标	工作温度	-20℃～+55℃
	使用环境	室外
	防护等级	IP54
	工作海拔	≤2000m

表 1　技术参数表

1.4 主从机指示灯状态及组网方式

OH0260 分为主机、从机，主机采用白色面板，从机为黑色面板。主机与从机采用 RS-485 总线组网方式，推荐使用型号为 RVSP2*0.5 的屏蔽双绞线进行连接，在布线过程中须注意以下几点：

OH0260 主机、从机接线功能标识：

火线（L）：对应 4mm^{2}红色线，AC 220V 电流 L 相输入；

零线（N）：对应 4mm^{2}黑色线，AC 220V 电流 N 相输入；

地线（PE）：对应 1.5mm^{2}黄绿色，连接大地；

RS-485 通信线 A：对应 0.3mm^{2}绿色线；

RS-485 通信线 B：对应 0.3mm²白色线；
RS-485 GND：对应 0.3mm²黑色。

1.4.1 主机状态指示灯

设备 U 形灯显示红、黄、绿三种颜色；
1、黄灯闪烁——设备未连接运营商网络；
2、红绿交替——设备已连网，未连接充电平台；
3、红灯常亮——对应插座正在充电；
4、绿灯常亮——设备正常连接充电平台，对应插座空闲；
5、黄灯常亮——刷卡板故障。

1.4.2 从机状态指示灯

1、黄灯闪烁——未连接主机（无法使用）；
2、红绿交替——已连接主机，主机未连接充电平台；
3、红灯常亮——对应插座正在充电；
4、绿灯常亮——设备已连接主机、正常连接充电平台，对应插座空闲；
5、黄灯常亮——刷卡板故障。
备注：主机在上电启动 2 分钟内，状态指示灯优先显示设备系统状态（连网状态、充电平台状的连接状态）。

1.4.3 RS-485 总线组网方式

1、单个网络必须有 1 台主机才能使用，不得接入多台主机；
2、从机数量为 1-9 台，且从机号码不得重复（从机号为出厂纸质二维码最后一位数）；
3、RS-485 不支持无极性接线，不允许通信线 A 连接通信线 B。
4、主机可不搭配从机，单独使用。
单机模式：（仅适用于从机，下单时须说明）
1、单机模式下，仅支持刷卡充电，不支持扫码充电；
2、无需连接 RS-485 通信线，设备安装完毕，连接火线（L）、零线（N）、地线（PE）通电后即可使用。

二、操作说明

2.1 扫码充电

✧ 将充电器连接充电插座；
✧ 打开微信或支付宝，使用“扫一扫”功能扫描插座面板上的二维码（首次使用须注册）；
✧ 选择对应的插座号、费用，确认支付，开始充电。

2.2 刷卡充电

✧ 连接插座：将充电器连接充电插座；
✧ 在公众号或生活号输入电卡卡号，点击“立即绑定”（已绑定可跳过该步骤）；
✧ 在对应的插座刷卡区域刷卡，开始充电。

三、安装说明

3.1 建设充电站的选址要求

1、充电站站址应选择在充电需求比较集中和方便的场所，以车棚、架空层为主要安装场所，安全通道、楼梯口及消防通道禁止安装。
2、充电站不宜设在多尘、有腐蚀性气体、地势低洼可能积水、高温热源的场所。
3、查看安装场所是否存在无线通讯网络信号，通过手机信号指示等手段初略判断信号质量如何,并了解该区域的信号类别，如：移动、电信、或联通网络信号。
4、根据场所内电动车保有量确定安装充电桩的数量。

3.2 安装前期准备

安装时需要的工具如下：
十字螺丝刀、剥线钳、胶塞、铁锤、螺丝钉、冲击钻、M6 冲击钻头、电工胶布。

3.3 安装注意事项

请严格按照接线要求，正确接入；
确认所有紧固件都已锁紧，确保充电桩的牢固性；
接线时铜线不能外露，检查接线头电工胶包扎良好。

3.4 取电、布主线

1、充电桩必须从配电箱里接线取电，不得从公共照明电路中接线取电。
2、设备配线：OH02060 额定输出功率为 7000W。建议单台双插设备独立供电，使用线材≥4mm^{2}的国标铜芯线（BVR）。不建议多台设备从主线分接使用，避免多台同时使用导致电流过大线路无法负荷。
3、如布线因取电处较远需要横跨马路或穿越园林绿化带时应开槽挖沟，若布线埋管时需切割路面，则要求切割深度为 7cm～8cm、宽为 5cm～6cm，若经过园林绿化带时需挖沟槽，则要求预埋管深度为 20cm～30cm、宽为 30cm～35cm（注：尽量不要破坏绿化设施）。
4、如地下预埋电线必须套φ20 PVC 管且在管对接处涂胶水,避免地下水进入 PVC 管内。
5、预埋管道内的电线不能有对接口。
6、施工完成后必须用水泥回填路面保证管道不裸露在外，园林线管敷设完成后必须用土方回填平整。

3.5 壁挂式安装要求、步骤

1、将设备紧贴安装位置，距离地面约为 800mm 高，按照如下尺寸用记号笔把设备的 4 个固定孔画好，如图 2。

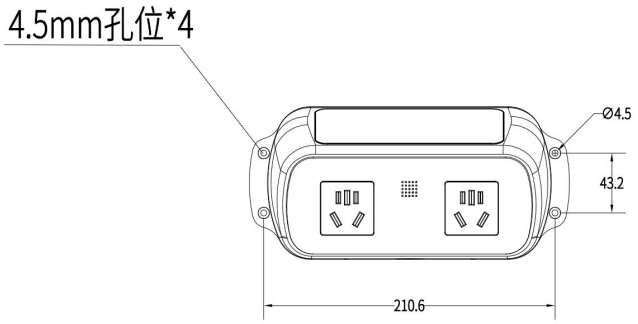

固定孔位

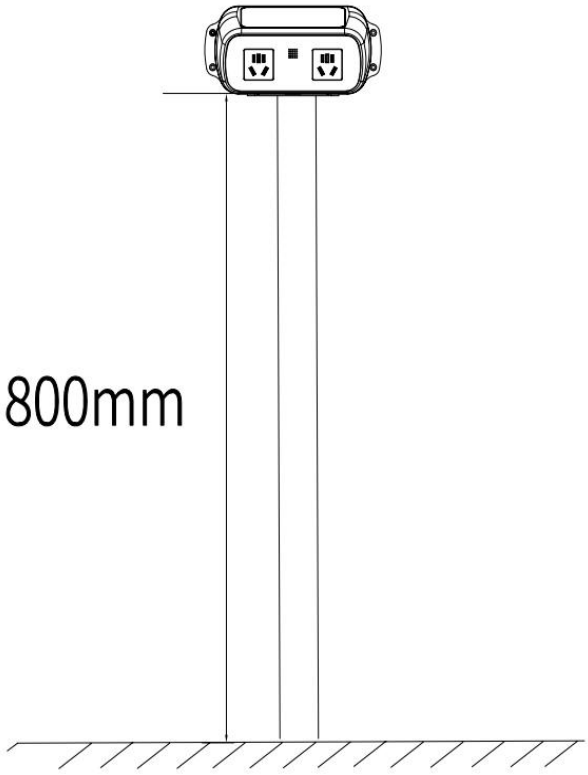

图 2

2、用 6 厘的钻头把 4 个孔打好钉入 4 个胶塞，再将设备用 4 个 M6 的螺丝钉打紧。

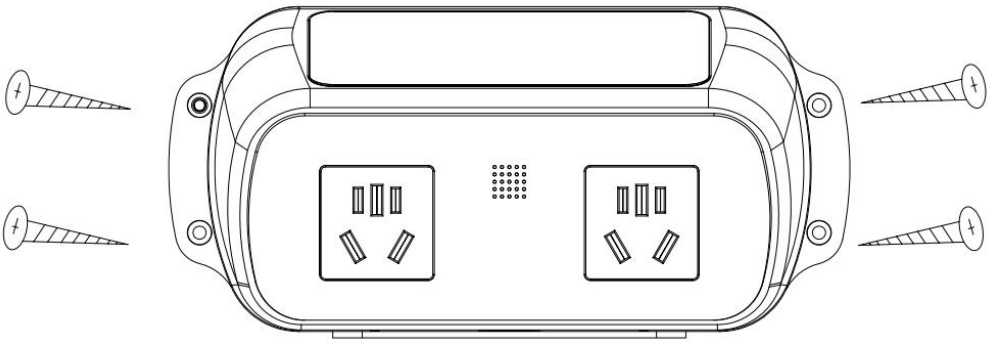

图 3

3、电源线建议每台设备单独使用 3 根 4mm²的 BVR 线（红色火线、蓝色零线、黄绿色地线），布线时使用 40mm*20mm 的线槽，电源线一端连接设备，另一端连接至配电箱开关下端。各主、从设备的 RS-485 通讯线推荐使用屏蔽双绞线，型号为 RVSP2*0.5（二芯屏蔽双绞线，每芯由 16 股的 0.2mm 的导线组成），将主、从机绿线（RS485-A）、白线(RS485-B)进行级联，通讯线屏蔽层连接设备 0.3mm²黑线（GND）且确保线路两端屏蔽层可靠接地，线路全程不裸露，如图 4-1、图 4-2、图 4-3。

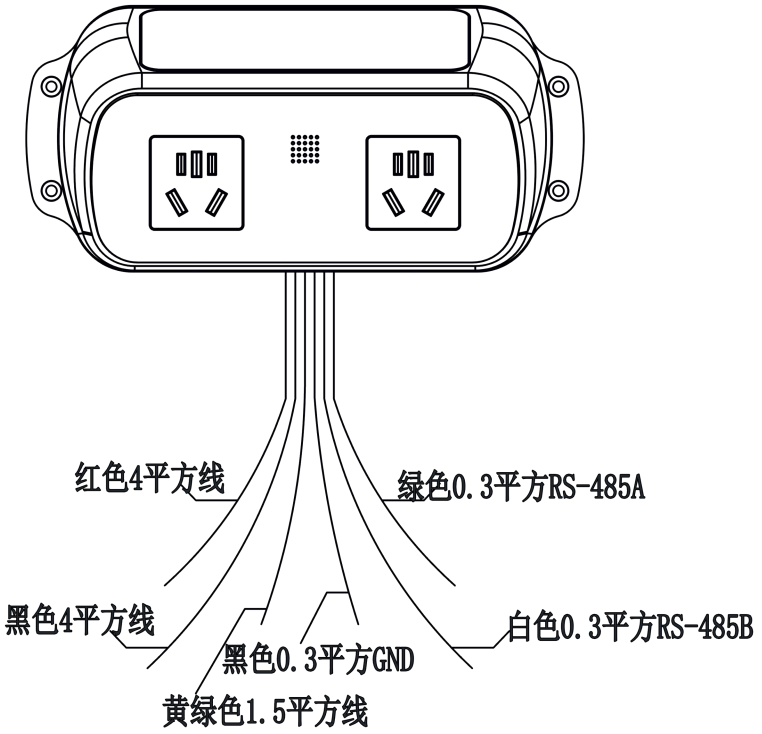

图 4-1

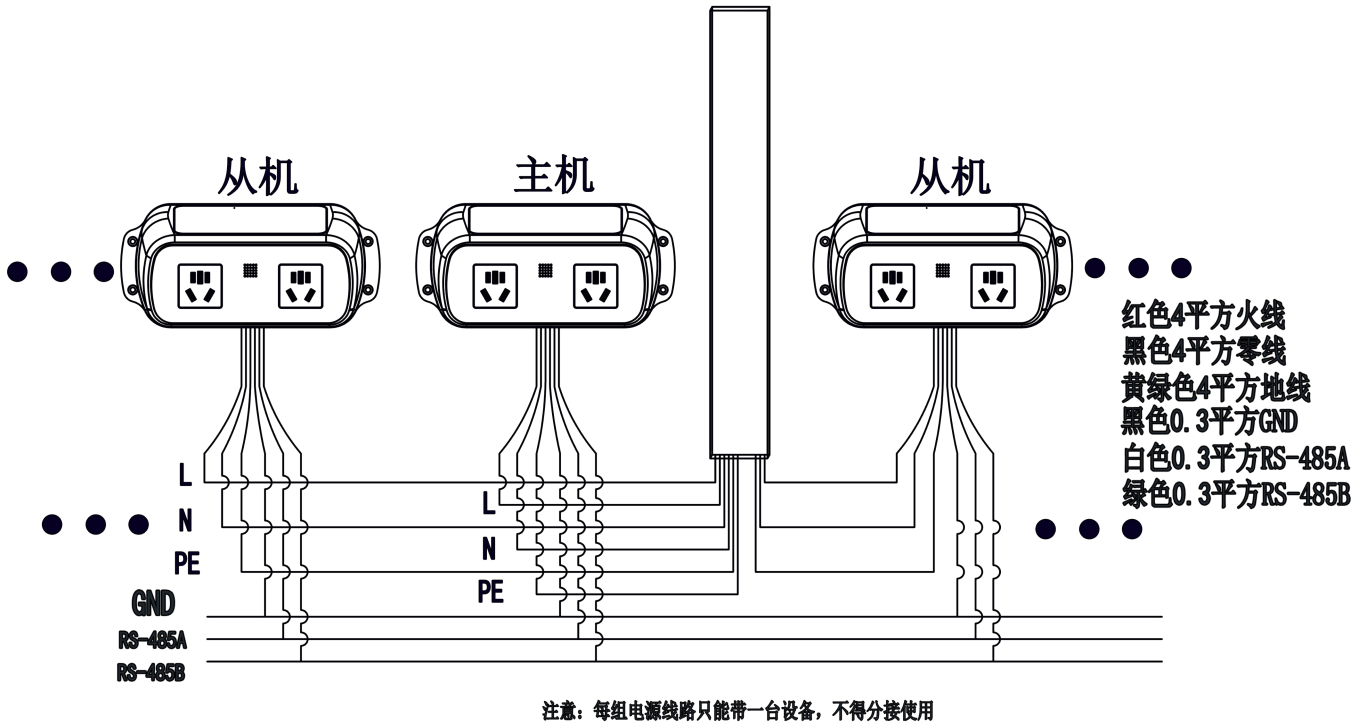

注意：每组电源线路只能带一台设备，不得分接使用

图 4-2

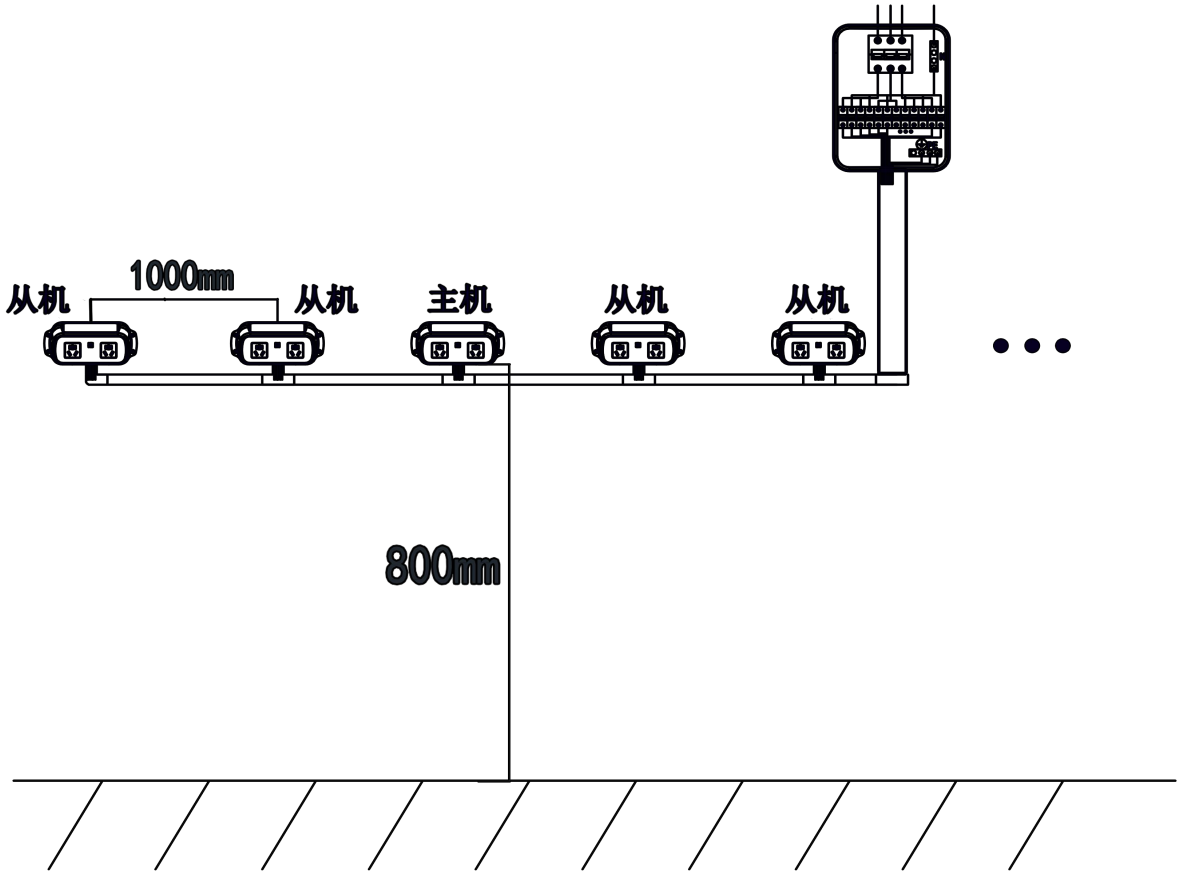

图 4-3

4、配电箱和漏电开关与接地排，按照图 5 接线。

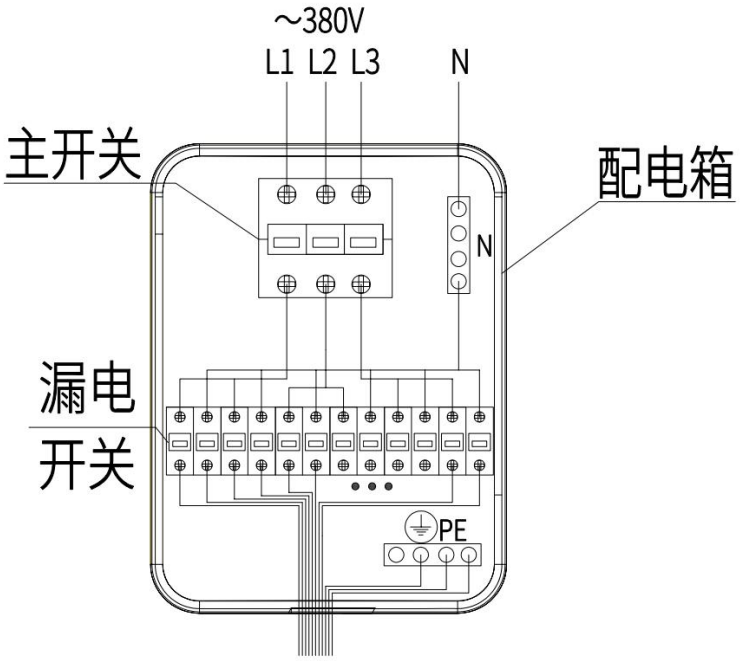

图 5

3.6 立柱式安装要求、步骤

1、地面开挖 400mm（长）*300mm（宽）*300mm（深）的基坑，预埋好 20PVC 线管，将水泥沙石混合均匀填入土坑待硬化后进行下一步工作。

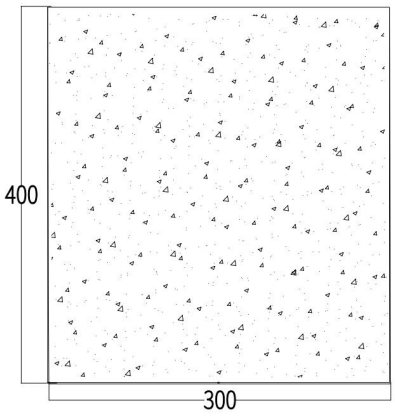

地基俯视图

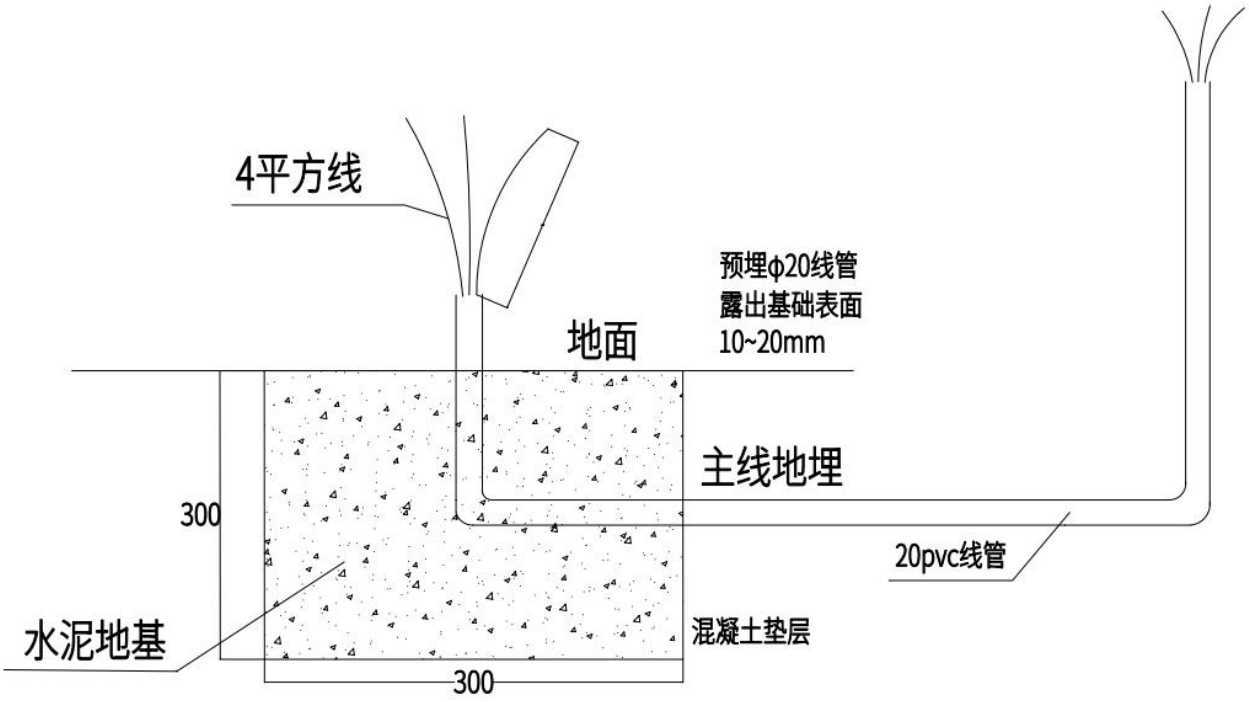

图 6

2、安装设备支架，将支架放到预浇水泥基上摆正，且标记好固定螺丝孔，在用 8 厘钻打好孔，装上膨胀螺丝，如图 7、图 8。

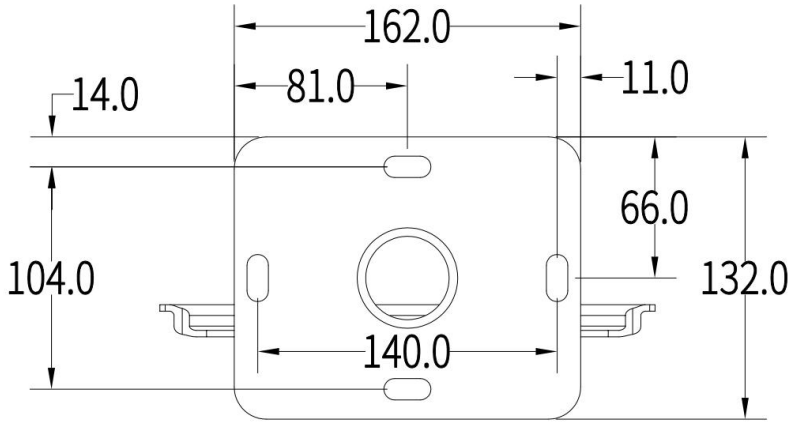

底座仰视图

图 7

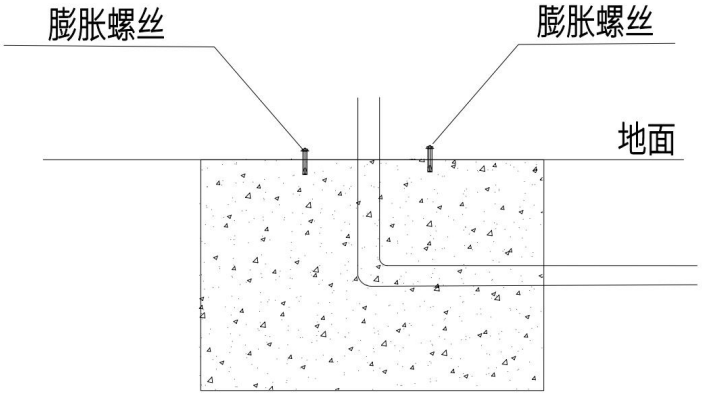

图 8

3、预埋好 PVC 管穿入 4mm²的三芯电线且预留 90cm，方便与设备接线。

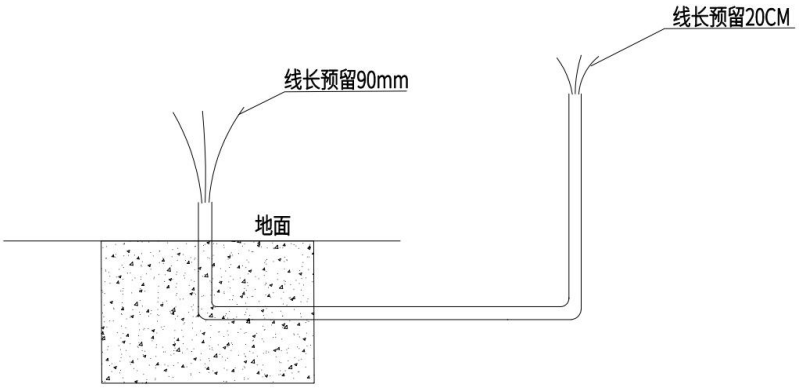

图 9

4、支架安装预留电线与设备连接，设备红线为火线、4mm²黑线为零线、黄绿线为地线，0.3mm²黑线（GND）、绿线（RS-485A）、白线(RS-485B)为通讯线。RS-485 通讯线推荐使用屏蔽双绞线，型号为 RVSP2*0.5（二芯屏蔽双绞线，每芯由 16 股的 0.2mm 的导线组成），将主、从机绿线（RS485-A）、白线(RS485-B)分别并联，通讯线屏蔽层连接设备 0.3mm²黑线（GND）且确保线路两端屏蔽层可靠接地，线路全程不裸露。

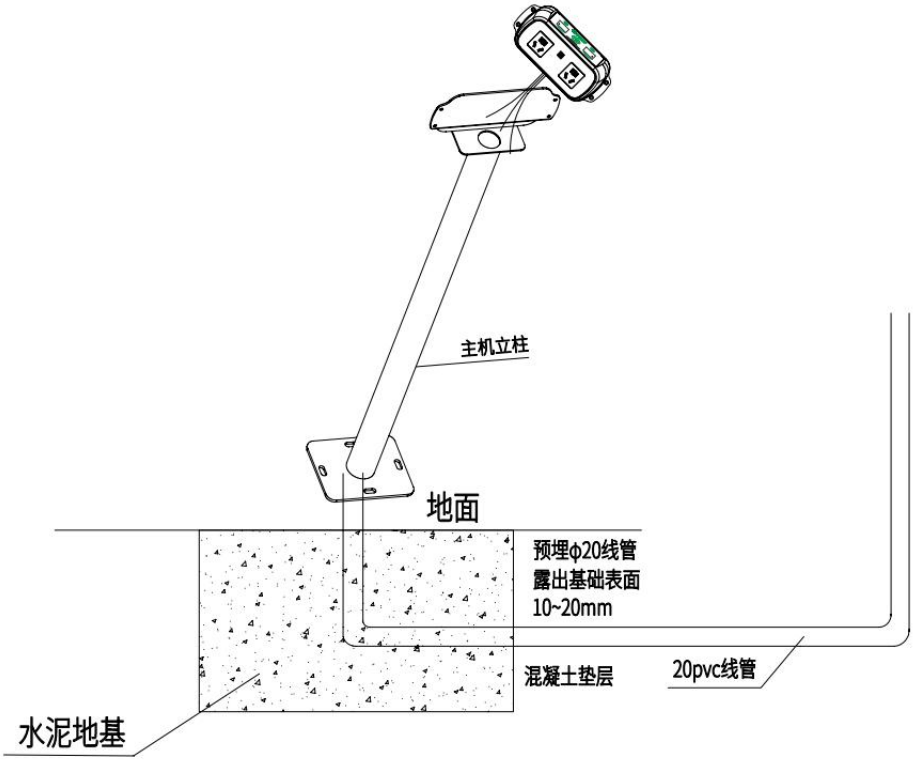

图 10

5、设备电线对接好，电线对接头藏在圆管支架内，用设备配备的两颗螺丝将设备与支架锁紧固定好，如图 11。

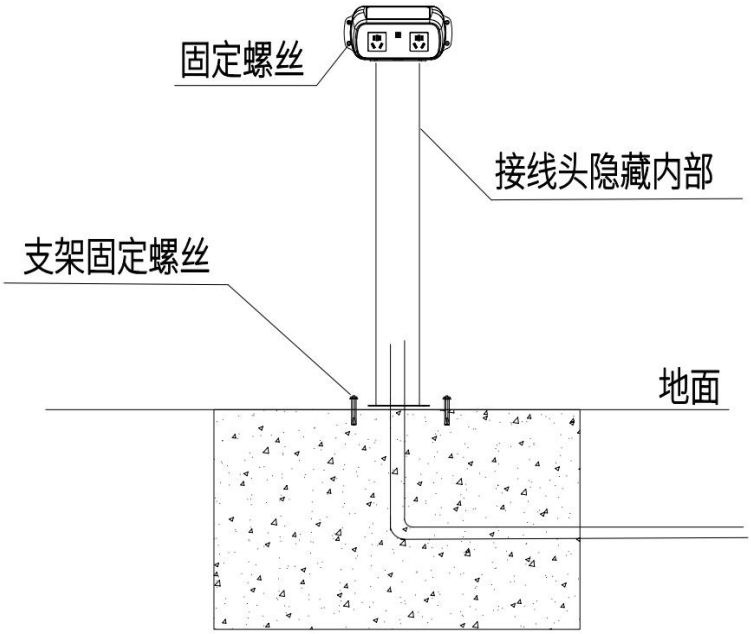

图 11

6、十台设备的火线统一敷设至配电箱接线，通讯线在柜内并联，零线、火线接配电箱漏电保护开关负载端，地线连接接地排，如图 12。

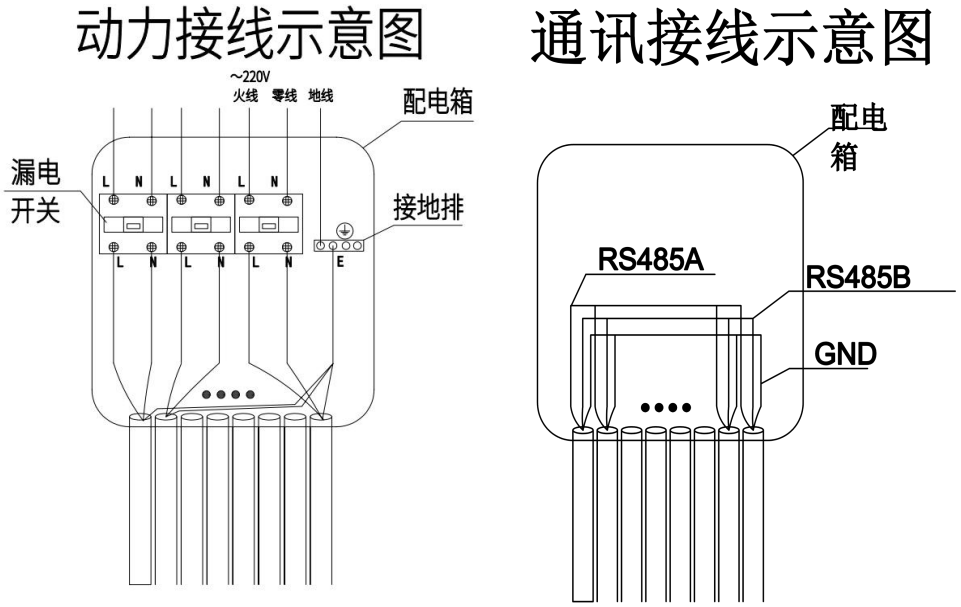

图 12

3.7 设备通电前后检查

1、通电前：请确认每台设备电源线、RS-485 通讯线连接正确，接线牢固且可靠接地。
2、通电后：检查每台设备指示灯显示，确保设备正常通电。

3.8 设备录入后台上线

请拨打服务热线，联系客服人员录入设备。

3.9 施工安全

1、施工时必须注意周围环境，即是否有进出的车辆，并做好安全措施。
2、取电前先检查地拖线是否漏电、破皮、以防短路触电。
3、使用冲击钻打孔时必须检查清楚墙内是否存在暗线。
4、使用切割机时注意切割片破损以免受伤。
5、严禁带电操作。

保修卡

尊敬的用户：

您好！感谢您购买本公司产品，为了给您提供更周到的服务，在购买产品后，请仔细认真阅读，填写并妥善保管好此保修卡。

<table>
<tr><td>用户名</td><td></td><td>联系人</td><td></td></tr>
<tr><td>购买日期</td><td></td><td>联系电话</td><td></td></tr>
<tr><td>产品名称</td><td></td><td>产品型号</td><td></td></tr>
<tr><td rowspan="2">产品 IMEI 号</td><td colspan="3"></td></tr>
<tr><td colspan="3"></td></tr>
<tr><td>用户地址</td><td colspan="3"></td></tr>
<tr><td rowspan="5">维
修
记
录</td><td>日期</td><td colspan="2">故障原因及处理情况</td></tr>
<tr><td></td><td colspan="2"></td></tr>
<tr><td></td><td colspan="2"></td></tr>
<tr><td></td><td colspan="2"></td></tr>
<tr><td></td><td colspan="2"></td></tr>
</table>

保修说明

产品若出现质量问题需要返厂维修，为了减少不必要的麻烦，请仔细填写此保修卡内容，和产品一并邮寄回公司销售部，我们将尽快处理，谢谢配合。

注意事项

1、 产品主板保修五年。
2、 请保管好相关购买凭证，如无法提供，该产品的免费保修期将从发货日期开始计算。
3、 未正确按照操作说明使用本产品，或因人为原因、自然灾害等不可抗因素，导致产品无法使用，不享受免费保修服务。
4、 产品超出保修期后，按产品零部件成本价维修。

江西驴充充充电技术有限公司
地址：江西省赣州市章贡区高新技术产业园青龙岩街 8 号
网址：www.cnlvcc.com
客户服务电话：400-9155-388