驴充充®
LV C-CHONG

12BC-1 型

十二路智能充电柜

使

用

说

明

书

安全注意事项

● 本设备输入、输出均为高压强电，在安装、使用该产品前，请务必仔细阅读说明书，并按照说明书中的步骤进行安装、使用，避免危及人员生命安全；

● 严禁非电工人员从事安装、维护，进入施工现场严格遵守施工作业规范，并正确使用个人劳动防护用品；

● 设备安装前，请确认线缆符合规格；

● 请勿带电安装，接线时请确保输入电源为断开状态，正常范围为 AC 220V±20%（严禁接入 380V），确定电压值正常后才能合闸；

● 请按照电气连接图、输入端接线标识正确接入火线、零线、地线，地线须可靠接地；

● 本设备仅适用于电动自行车电池充电；

● 仅适用于充电端口设计功率以下的设备，1 个仓位仅限于 1 块电动自行车电池充电，严禁一仓多充或充电功率超过设计容量；

● 请使用获得有关产品认证或生产许可厂家生产、检测合格的充电器、蓄电池，充电器参数须与蓄电池规格相匹配；

● 充电时，请确认充电器插头、插座处无异物或水渍，充电器插头与插座接触到位；

● 充电柜电缆、充电器线缆破损情况下禁止充电；

● 充电时禁止遮盖物覆盖在充电器或电池上；

● 使用过程中，请勿开盖触摸电路板或使用异物插入插座；

● 如产品在使用过程中出现异常情况，请联系我司专业售后服务人员处理；

● 请勿擅自拆卸、改装、维修设备，不当操作可能造成损坏、漏水、漏电等情况；

● 未按照本说明书进行安装操作所产生的的问题，本公司不承担质保义务及其他法律责任；

● 由于产品版本升级，本文档将不定期更新，本文档仅作为使用指导，最终解释权归本公司所有。

一、产品介绍

1.1 产品概述

12BC-1 型十二路智能充电柜是为解决电瓶车充电难、充电不安全等一系列问题而研发的集中充电设备，适用于外卖骑手、快递小哥、小区居民等群体。

12BC-1 型十二路智能充电柜具备 12 个独立充电仓体，适用于可拆卸的电动自行车电池充电。充电柜具有充满充满自停、空载断电、短路保护、过流保护、断电记忆等功能，通过自主研发的充电管理平台，对设备情况异常情况进行及时推送，方便运营商对设备进行有效的管理、维护。用户可通过公众号、小程序、APP，查找附近的充电柜。

1.2 产品外观

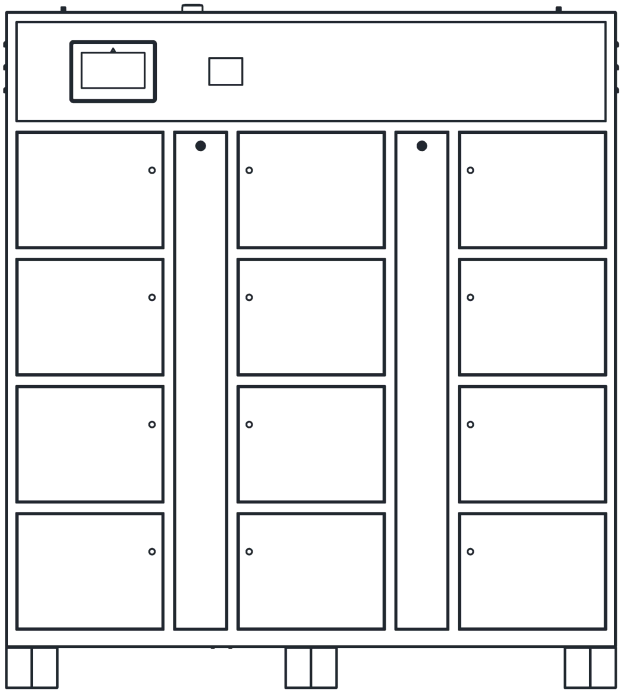

图 1　十二路智能充电柜

1.3 主要功能

- ✧ 支付方式：扫码/刷卡；
- ✧ 通讯方式：4G/Wi-Fi；
- ✧ 显示屏：7 寸触摸屏；
- ✧ 指示灯：红绿 LED 指示灯；
- ✧ 计费模式：按充电时长/功率/电量计费，可通过充电管理平台设置；
- ✧ 充满自停：电池充满后设备自动断电；
- ✧ 空载断电：充电器插头拔出后，设备自动断电；
- ✧ 过载保护：实时监测输出功率，过载自动断电，保护人身安全；
- ✧ 漏电流保护：检测到漏电流，立即停止充电；
- ✧ 断电记忆：充电过程中途停电，来电后立即恢复原有充电状态；
- ✧ 智能语音：全程语音提示。

主要技术参数：

产品型号	12BC-1	
产品名称	十二路智能充电柜	
电气参数	额定输入、输出电压	AC 220V
	单路最大输出电流	4.5A
	输出端口数	10
	额定输出功率	8000W
	显示屏	7 寸触摸屏
	LED 指示灯	绿色、红色
	通讯模组	4G/Wi-Fi
功能设计	支付方式	扫码/刷卡
	计费模式	按充电时长/功率/电量
	安全防护	充满自停、空载断电、过流保护、短路保护、 漏电流保护、过压保护、断电记忆、浪涌保护
	功能组件	烟感、温感、散热风扇、灭火器、照明灯、防雷器、防雨罩、摄像头 （摄像头须搭配防雨罩安装，摄像头、防雨罩为选配）
外观结构	总体尺寸	1489mm*1667mm*610mm（宽*高*深）
	单仓尺寸	290mm*255mm*500mm（宽*高*深）
环境指标	工作温度	－20℃～＋55℃
	使用环境	室外
	机箱材质	钣金
	防护等级	IP54
	工作海拔	≤2000m

表 1　技术参数表

二、操作说明

2.1 扫码操作

充电步骤：

✧　打开微信或支付宝，使用“扫一扫”功能扫描屏幕二维码，

✧　选择空闲柜、费用，确认支付，对应柜门打开，

✧　将电池放入，充电器连接插座，

✧　关好柜门。

取电池步骤：

✧　在手机端“充电记录详情”点击“开启柜门”，

✧　柜门打开后，取出电池、充电器，

✧　关好柜门。

2.2 刷卡操作

充电仓使用步骤：

✧ 在刷卡区域刷卡，
✧ 触摸屏点击空闲仓位号，对应柜门打开，
✧ 将电池放入，充电器连接插座，
✧ 关好柜门。

充电仓取电池步骤：

✧ 在刷卡区域刷卡，
✧ 柜门打开后，取出电池、充电器，
✧ 关好柜门。

三、安装说明

3.1 选址说明

充电柜址宜选择在充电需求比较集中和方便的场所安装。

充电柜不宜设在多尘、有腐蚀性气体、地势低洼可能积水、高温热源的场所。

查看安装场所是否存在无线通讯网络信号，通过手机信号指示等手段初略判断信号质量如何,并了解该区域的信号类别，如：移动、电信、联通网络信号。

注意：为确保充电柜良好散热，不得堵塞充电柜散热孔，且在充电柜两侧、后侧预留足够空间，避免因空间狭小影响散热。

3.2 取电、布主线

充电柜必须要在配电箱里接线取电，不得在公共照明电路中接线取电。

布线因取电处较远需要横跨马路或穿越园林绿化带时应开槽挖沟，若布线埋管时需切割路面，则要求切割深度为 7～8cm、宽为 5～6cm，若经过园林绿化带时需挖沟槽，则要求预埋管深度为 20～30cm、宽为 30～35cm（注：尽量不要破坏花草树木）。

地下预埋电线必须套φ25 PVC 管且在管对接处涂胶水,避免地下水进入 PVC 管内。

预埋管道内的电线不能有对接口。

施工完成后必须用水泥回填路面保证管道不裸露在外，园林线管敷设完成后必须用土方回填平整。

3.3 充电柜的安装要求和步骤

准备线材，充电柜输入端线材规格：火线、零线 6mm²（国标）铜芯线，地线 4mm²（国标）铜芯线。

浇筑水泥砂石底座，且做好 PVC 线管预埋，把火线、零线、地线穿入 PVC 管内。

待水泥底座硬化后，根据充电柜低盘孔位大小再选用 M10 的膨胀螺丝固定如图 2。

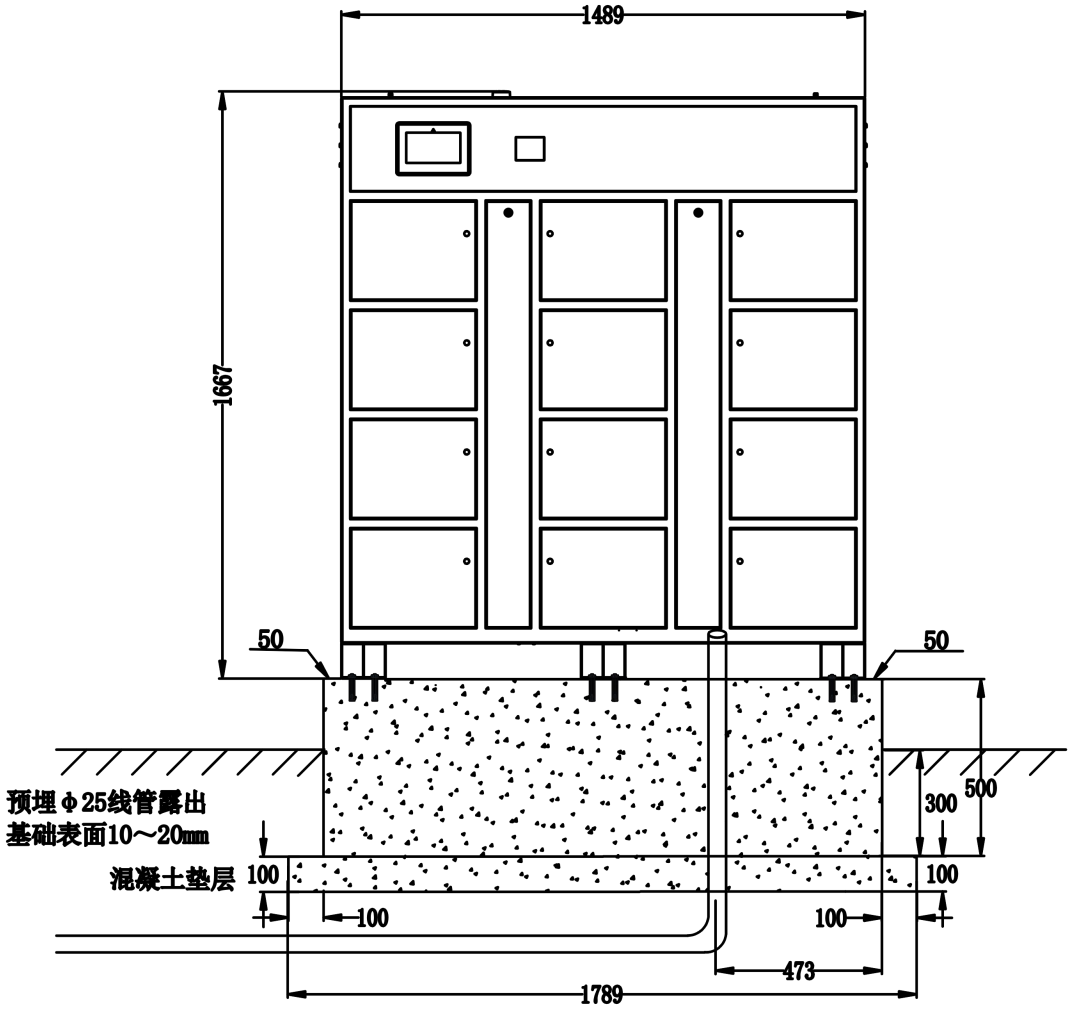
1489
1667
50
50
预埋Φ25线管露出
基础表面10～20mm
混凝土垫层
100
100
100
100
300
500
473
1789

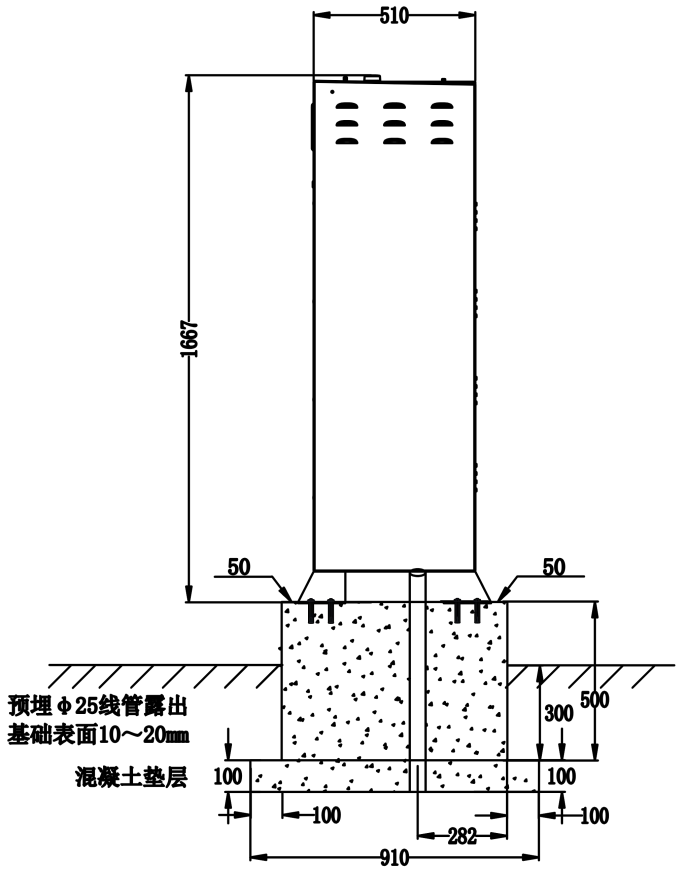
510
1667
50
50
预埋Φ25线管露出
基础表面10～20mm
混凝土垫层
100
100
100
100
300
500
282
910

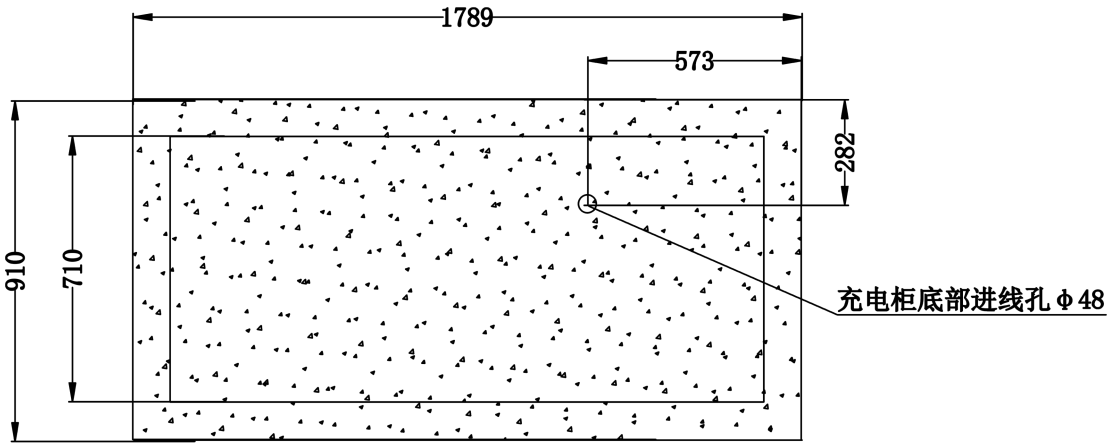

混凝土基础示意图

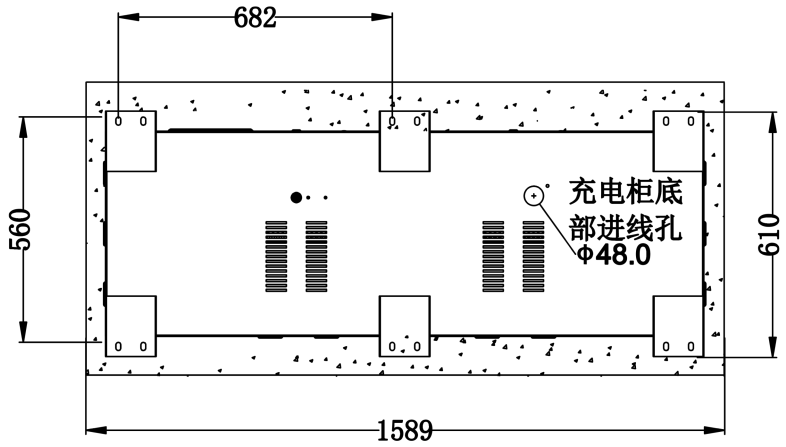

基础底座安装图

图 2

把预留好的火线、零线、地线压接纯铜线鼻子（如图 3），连接充电柜对应定的接线端子(如图 4)。

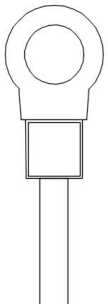

图 3

充电柜电气连接图

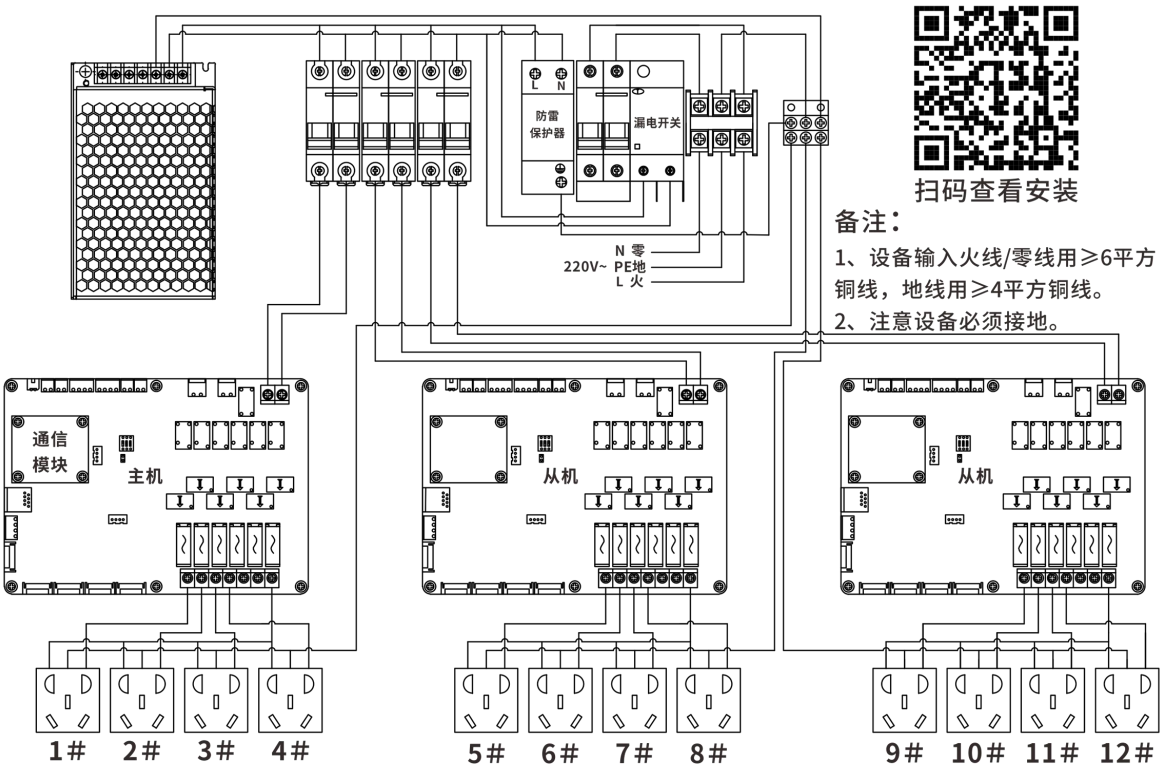

图 4

3.4 设备通电前后检查

使用过程中请严格遵循设计参数及使用条件，不得超过本规格书中的阈值，否则有可能损坏设备。

将充电柜安装好后，初次上电如发现无电压输出货充不进电，请检查接线是否正确。

3.5 设备录入后台上线

请拨打服务热线，联系客服人员录入设备。

3.6 施工安全

施工时必须注意周围环境，即是否有进出的车辆，并做好安全措施。

取电前先检查地拖线是否漏电、破皮、以防短路触电。

使用切割机时注意切割片破损以免受伤。

严禁带电操作。

保修卡

尊敬的用户：

您好！感谢您购买本公司产品，为了给您提供更周到的服务，在购买产品后，请仔细认真阅读，填写并妥善保管好此保修卡。

<table>
<tr><td>用户名</td><td></td><td>联系人</td><td></td></tr>
<tr><td>购买日期</td><td></td><td>联系电话</td><td></td></tr>
<tr><td>产品名称</td><td></td><td>产品型号</td><td></td></tr>
<tr><td rowspan="2">产品 IMEI 号</td><td colspan="3"></td></tr>
<tr><td colspan="3"></td></tr>
<tr><td>用户地址</td><td colspan="3"></td></tr>
<tr><td rowspan="5">维
修
记
录</td><td>日期</td><td colspan="2">故障原因及处理情况</td></tr>
<tr><td></td><td colspan="2"></td></tr>
<tr><td></td><td colspan="2"></td></tr>
<tr><td></td><td colspan="2"></td></tr>
<tr><td></td><td colspan="2"></td></tr>
</table>

保修说明

产品若出现质量问题需要返厂维修，为了减少不必要的麻烦，请仔细填写此保修卡内容，和产品一并邮寄回公司销售部，我们将尽快处理，谢谢配合。

注意事项

1、 产品电子零部件保修两年。

2、 请保管好相关购买凭证，如无法提供，该产品的免费保修期将从发货日期开始计算。

3、 未正确按照操作说明使用本产品，或因人为原因、自然灾害等不可抗因素，导致产品无法使用，不享受免费保修服务。

4、 产品超出保修期后，按产品零部件成本价维修。

江西驴充充充电技术有限公司

地址：江西省赣州市章贡区高新区数字经济产业园工业大道 2 号 B 栋

网址：www.cnlvcc.com